Always here to help you

Register your product and get support at
www.philips.com/welcome

Question? Contact Philips

SC1982
SC1981

User manual

PHILIPS

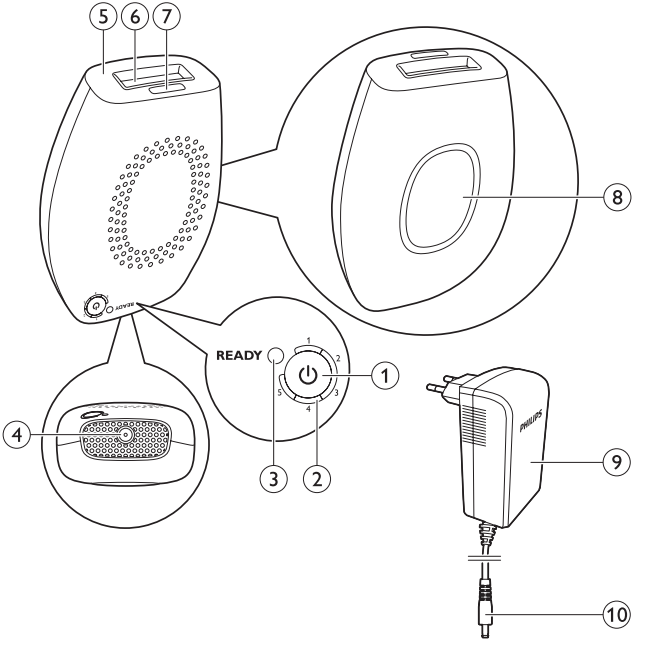
5
6
7
8
READY
1
2
3
4
5
1
2
3
4
PHILIPS
9
10

ENGLISH 6
FRANÇAIS (CANADA) 35

SC1982, SC1981

Table of contents

Introduction 6
What is Philips Lumea Comfort? 7
Intended use of Philips Lumea Comfort 8
Safety with Philips Lumea Comfort 8
Contraindications 9
When to avoid using Philips Lumea Comfort 11
Precautions - How to use Philips Lumea Comfort safely 12
Reducing the risk of injury 14
Risks of using Philips Lumea Comfort 16
Treatment plan and effectiveness 19
Treatment plan 20
Expected treatment outcome 20
Expected treatment outcome for hair removal 22
How to use Philips Lumea Comfort 23
Philips Lumea Comfort setup 23
Treating with Philips Lumea Comfort for the first time 23
Intensity level 25
Covering skin areas 26
What to expect when treating with Philips Lumea Comfort 27
After treatment with Philips Lumea Comfort 28
Maintenance of Philips Lumea Comfort 29
Disposal 29
Troubleshooting 29
Customer support 31
Warranty 31
Specifications 32
Labeling 33

Introduction

Congratulations on your purchase and welcome to Philips! To benefit fully from the support that Philips offers, register your product at www.philips.com/lumea.

Before you use Philips Lumea Comfort for the first time, please read the whole user manual. Pay special attention to all warnings and safety precautions and follow them strictly during use.

What is Philips Lumea Comfort?

Philips Lumea Comfort is a light-based device for long-term hair removal, designed for home use.

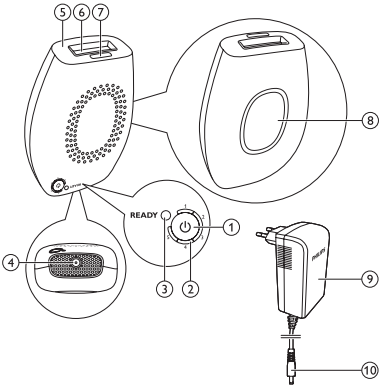

Device description (Fig. 1)

1 Intensity button
2 Intensity lights
3 READY/skin color warning light
4 Device socket
5 Skin contact surface
6 Light exit window
7 Skin color sensor
8 Flash button
9 Adapter
10 Small plug of AC adapter cord

Box contents

When you open the box, you find it contains the following parts:

1 Philips Lumea Comfort device
2 AC cord adapter
3 This user manual

Intended use of Philips Lumea Comfort

Philips Lumea Comfort is intended for the removal of unwanted hair. Philips Lumea Comfort is intended to effect long-term or permanent results. Permanent results are defined as a long-term stable reduction in the number of hairs regrowing after a treatment regime. Philips Lumea Comfort may be used to remove unwanted body hair. Ideal body areas for use of Philips Lumea Comfort include the underarms, bikini line, arms and legs.

Safety with Philips Lumea Comfort

With Philips Lumea Comfort safety comes first.

HPL technology offers superior safety with lower energy level

Home Pulsed Light technology is able to achieve long-term hair removal results at a fraction of the energy level used in other light-based hair removal equipment. The low energy used in Philips Lumea Comfort reduces its potential to cause harm or complications, and contributes to your overall safety.

Philips Lumea Comfort protects your eyes

The Philips Lumea Comfort has a **built-in safety feature** for eye protection. It has been designed so that a light pulse cannot be emitted when the treatment surface is facing open air. The pulse button only works when the treatment surface is in full contact with the skin.

Philips Lumea Comfort protects your skin
Philips Lumea Comfort comes with a skin color sensor that only enables use on lighter skin colors to ensure skin safety.
The 0.35x1.2in (0.9X3cm) light exit window through which pulses of light are delivered is recessed in the treatment surface. This enables Philips Lumea Comfort to protect your skin by avoiding direct contact between the light exit window and the skin

Contraindications

IMPORTANT SAFETY INFORMATION Read Before Use!

Philips Lumea Comfort is not designed for everyone. Please read and consider the information in the following section before use. For further information and personalized advice, you may also visit www.philips.com/lumea.
If you are unsure Philips Lumea Comfort is safe for you to use, please consult your physician or dermatologist.

DO NOT USE Philips Lumea Comfort if you have a naturally dark skin color!
Philips Lumea Comfort removes unwanted hair by selectively addressing hair pigment. Varied quantities of pigment also exist in the surrounding tissue of skin. The quantity of pigment in a particular person's skin, which is manifested by their skin color, determines the degree of risk they are exposed to when they use this device.
Treating dark skin with Philips Lumea Comfort can result in adverse effects such as burns, blisters, and skin color changes (hyper- or hypo-pigmentation).

- **DO NOT USE Philips Lumea Comfort on naturally dark skin!**

A unique skin color sensor is incorporated in Philips Lumea Comfort. It measures the color of the skin to be treated at the beginning of each session and occasionally during the session. This skin color sensor ensures that a pulse will be emitted only on suitable skin colors.

DO NOT USE Philips Lumea Comfort on tanned skin or after recent sun exposure!

Tanned skin, particularly after sun exposure, contains large quantities of the pigment melanin. This applies to all skin types and colors, including those that do not seem to tan quickly. The presence of large quantities of melanin exposes the skin to higher risk when using Philips Lumea Comfort.
Using Philips Lumea Comfort on skin that has been recently exposed to sunlight can result in adverse effects such as burns, blisters, and skin color changes (hyper- or hypo-pigmentation).

- **DO NOT USE Philips Lumea Comfort on tanned skin or after sun exposure! Such use can cause burns or skin injury.**
- **Avoid exposure to the sun for 4 weeks before your treatment with Philips Lumea Comfort!**

Never use Philips Lumea Comfort around or near the eyes - Philips Lumea Comfort is not recommended for facial treatment.

Philips Lumea Comfort is not effective on naturally white, gray, blond and red body hair. If your body hair is of these colors, the device does not work on you.

When to avoid using Philips Lumea Comfort

Certain conditions may prevent the use of Philips Lumea Comfort temporarily. **DO NOT USE THE DEVICE** if any of the following currently applies to you:

- If you are pregnant or nursing.
- If you were exposed to strong sunlight or an artificial tanning machine during the past 4 weeks.
- If you have a tattoo or permanent makeup on the area to be treated.
- If you have dark spots, such as large freckles, birthmarks, moles or warts in the area to be treated.
- If you have eczema, psoriasis, lesions, open wounds or active infections in the area to be treated.
- If you have a history of a history of kelodial scar formation, a known sensitivity to light (photosensitivity) or are taking medication that makes the skin more sensitive to light, including non-steroidal anti-inflammatory agents, (e.g., aspirins, ibuprofens, acetaminophen), tetracyclines, phenothiazines, thiazide, diuretics, sulfonyluraes, sulfonamides, DTIC, fluorouracil, vinblastine, griseofulvin, Alpha-Hydroxi Acids (AHAs), Beta-Hydroxi Acids (BHAs), Retin-A®, Accutane® and/or topical retinoids.
- If you have abnormal skin conditions due to diabetes, for example. or another systemic or metabolic disease.
- If you are currently or have recently been treated with Alpha-Hydroxi Acids (AHAs), Beta-Hydroxi Acids (BHAs), Retin-A®, Accutane® (isotretinoin), topical retinoids, azelaic acid.
- If you have been treated with Accutane® (isotretinoin) within the past 6 months.

- If you have been on a steroid regimen within the past 3 months.
- If you have a history of herpes outbreaks in the treatment area, unless you have consulted your physician and received preventive treatment before you start using the device.
- If you suffer from epilepsy.
- If you have an active implant, such as a pacemaker, incontinence device, insulin pump, etc.
- If you have a disease related to photosensitivity, such as porphyria, polymorphic light eruption, solar urticaria, lupus, etc.
- If you have a history of skin cancer or potential skin malignancies.
- If you have received radiation therapy or chemotherapy treatments within the past 3 months.
- If you have any other condition which in your physician's opinion would make it unsafe for you to be treated.

If you are unsure Philips Lumea Comfort is safe for you to use, please consult your physician or dermatologist.

Precautions - How to use Philips Lumea Comfort safely

Choose the intensity level carefully

Intensity level refers to the intensity of the pulse emitted onto your skin during use, from the lowest level to the highest level. The intensity lights around the intensity button indicate the intensity level at which the device is set. As the intensity level increases, so do the results as well as the risk of side effects (see chapter 'Risks of using Philips Lumea Comfort').

Always start using Philips Lumea Comfort at the lowest intensity level!
Only if you experience little or no discomfort during and after use of Philips Lumea Comfort at the lowest intensity level, raise the intensity by one level the next time you use the device and so on for each subsequent session.

For detailed instructions on setting the intensity level, see section 'Treating with Philips Lumea Comfort' in chapter 'How to use Philips Lumea Comfort'.

Avoid adverse effects!
- Do not treat the same area of skin more than once during a session!
- Avoid overlapping pulses!
- If your skin blisters or burns, **STOP USING THE DEVICE IMMEDIATELY**!

Avoid complications after use!
- Do not expose treated areas of skin to the sun. Sun exposure includes constant unprotected exposure to direct sunlight for over 15 minutes, or constant unprotected exposure to diffuse sunlight for over 1 hour. To protect recently treated skin when exposed to sunlight, be sure to apply a sunscreen with SPF 30 or higher thoroughly for 2 weeks after each hair removal session.
- Always shave the area to be treated and make sure that the skin is clean and dry before you use the device.
- Cover birthmarks and tattoos before treatment.
- Cover dark brown or black spots, such as large freckles, birthmarks, moles or warts before treatment.
- Never look directly at light coming out of the light exit window of the device.

- Do not use the device on nipples and genitals (male or female).
- Do not use the device on any body site where you might later want hair.
- Do not use the device for any other purpose than hair removal.
- Never emit a pulse into open space. Always make sure the skin contact surface is in full contact with the skin during treatment.
- Remove the skin contact surface from the skin if either the skin or the surface is too hot.
- Never use flammable liquids such as alcohol (including perfumes, sanitizers, or other substances containing alcohol) or acetone to clean the skin before you use the device.
- Use of the device may cause temporary pigmentation changes (see chapter 'Risks of using Philips Lumea Comfort').
- Keep this device out of the reach of children. Do not use the device on children or allow children to use it.

Reducing the risk of injury

As with any electrical device, certain precautions must be taken to ensure your safety when using Philips Lumea Comfort.

- **No modification of the device is allowed!**

- Keep Philips Lumea Comfort away from water. This is an electrical device. As such, it should always be kept away from water. Do not place or store Philips Lumea Comfort where it can fall or be pushed into a tub, sink or any other vessel containing water. Do

not place in, or drop into water or any other liquid. This may cause electrocution!
- Do not use Philips Lumea Comfort while bathing.
- Do not use Philips Lumea Comfort if it becomes damp or wet.
- Do not reach for Philips Lumea Comfort if it has fallen into water. Unplug Philips Lumea Comfort immediately if it has fallen into water.

- **Keep Philips Lumea Comfort away from water!**

- Never open Philips Lumea Comfort! Do not attempt to open or repair Philips Lumea Comfort. Opening the device may expose you to dangerous electrical components and to intense light, either of which may cause bodily damage and/or eye injury.

- **Do not attempt to open or repair your Philips Lumea Comfort. Always have the device repaired by an authorized Philips repair center.**

- If you try to open Philips Lumea Comfort, you may also damage the device. Opening the device will void your warranty. Please visit www.philips.com/support or call 1-800-243-7884 for assistance if you have a broken or damaged device in need of repair.
- Use Philips Lumea Comfort only for its intended purpose and as described in this user manual.
- Do not use the device if you see or smell smoke during use.

- Do not use the device if it does not work properly or if it appears damaged.
- Do not use the device if the fan vent in the skin contact surface is cracked, detached or missing.
- Do not use the device if the skin color sensor is cracked or broken.
- Do not use the device if the outer shell is cracked or coming apart.
- Always unplug the device from the electrical outlet immediately after use.
- Always unplug the device before cleaning.
- Do not use the device with any attachments or accessories not recommended by Philips.
- Philips Lumea Comfort must be operated only with its designated adapter. For details on the right adapter, see chapter 'Specifications'.
- Never leave the device unattended when plugged into an electrical outlet.
- Do not operate the device if it has a damaged cord or adapter. Keep the cord away from heated surfaces.
- This device is not suitable for use in the presence of flammable anaesthetic mixtures with air, oxygen or nitrous oxide.

Risks of using Philips Lumea Comfort

Side effects and complications associated with the use of Philips Lumea Comfort are uncommon. However, every cosmetic procedure, including those designed for home use, involves some degree of risk. Therefore, it is important that you understand and accept the risks and complications that can occur with pulsed light hair removal systems designed for home use.

Adverse event	Likelihood of adverse event	Adverse effect	Likelihood of the adverse effect
Stacking or overlapping of multiple pulses	minor	Minor skin discomfort	minor
		Skin redness	minor
		Increased skin sensitivity	minor
		Skin wounds and burns	rare
		Scarring	rare
		Pigment changes	rare
		Excessive redness and swelling	rare
		Infection	negligible
		Bruising	negligible

Minor skin discomfort

Although home pulsed light hair removal is generally very well-tolerated, most users feel some mild discomfort during use. This minor discomfort is usually described as being a mild stinging sensation on the treated skin areas. The stinging sensation usually lasts during release of the pulse or for a few minutes after release of the pulse. Anything beyond this minor discomfort is abnormal and means that either you should not continue to use the device because you are unable to tolerate its hair removal method, or that the intensity level is set too high.

Skin redness
Your skin may become red right after using Philips Lumea Comfort or within 24 hours of using Philips Lumea Comfort. Redness generally clears up within 24 hours. Consult your physician if redness does not go away within 2 to 3 days.

Increased skin sensitivity
The skin of the treated area is more sensitive so you may encounter dryness or flaking of the skin.

Skin wounds and burns
Very rarely, burns or wounds to the skin can occur following use of the device. The burn or wound can require a few weeks to heal and, extremely rarely, may leave a noticeable scar.

Scarring
Although very rare, scarring may occur. Usually when scarring occurs, it is in the form of a flat and white lesion on the skin (hypotrophic). However, it can be large and red (hypertrophic) or large and extend beyond the margins of the injury itself (keloid). Subsequent aesthetic treatments may be required to improve the appearance of the scar.

Pigment changes
Philips Lumea Comfort targets the hair shaft, in particular the pigmented cells in the hair follicle and the hair follicle itself. Nevertheless, there is risk of temporary hyperpigmentation (increased pigment or brown discoloration) or hypopigmentation (whitening) to the surrounding skin. This risk of changes in skin pigmentation is higher for people with darker skin color.
Usually discoloration or changes to skin pigment are temporary and hyperpigmentation or hypopigmentation rarely occur.

Excessive redness and swelling

In rare cases, treated skin may become very red and swollen. This is more common in sensitive areas of the body. The redness and swelling should subside within 2 to 7 days. Application of ice may help to reduce the swelling. Gentle cleansing of the skin is allowed, but exposure to the sun should be avoided.

Infection

Infection of the skin is exceedingly rare. However, it is a possible risk following a skin burn or wound caused by treatment with Philips Lumea Comfort.

Bruising

Very rarely, use of Philips Lumea Comfort may cause blue-purple bruising that may last 5 to 10 days. As the bruising fades, there may be a rust-brown discoloration of the skin (hyperpigmentation).

Treatment plan and effectiveness

A typical full hair growth cycle may take 18-24 months. During this time, multiple treatments with Philips Lumea Comfort may be required in order to achieve permanent hair removal.
The effectiveness of hair removal varies from person to person according to body area, hair color and how the Philips Lumea Comfort is used.

Treatment plan

The typical treatment plan during a full hair growth cycle:
- Treatments 1 - 4 : Plan 2 weeks apart
- Treatments 5 - 7: Plan 4 weeks apart
- Treatments 8 and after: Treat as needed until decided results are achieved.

Expected treatment outcome

The treatments take place at a light fluence of 3 - 4.5 J/cm².

Expected treatment outcome for light brown to brown hair

Body area	Average no. of treatments, approx 4 weeks apart	Effectiveness (% of hair removal/regrowth)
Lower or upper legs	10 - 12	60%
Arms	10 - 12	50%
Bikini line	10 - 12	60%
Underarms	10 - 12	55%

Expected treatment outcome for brown to black hair

Body area	Average no. of treatments, approx 4 weeks apart	Effectiveness (% of hair removal/regrowth)
Lower or upper legs	8 - 10	70%
Arms	8 - 10	60%
Bikini line	8 - 10	70%
Underarms	8 - 10	65%

Notes

When looking at the tables above, please bear in mind the following:

- Individual response depends on hair type as well as biological factors that may affect hair growth patterns. Some users may respond quicker or slower than the average number of treatments.
- You cannot expect permanent hair removal in one or two treatment sessions. The duration of the resting period for hair follicles also depends on the body area.

Expected treatment outcome for hair removal

Fitzpatrick skin type	Hair color	Light fluence [Jcm²]	Anatomic area of the body	Average number of treat-ments	Effective-ness (% of hair removal/ regrowth)
I-VI	Light brown to brown	3-4.5	Lower or upper legs	Session 10-12, approx. 4 weeks apart	60% hair reduction
			Arms		50% hair reduction
			Bikini line		60% hair reduction
			Under-arms		55% hair reduction
I-VI	Brown to black	3-4.5	Lower or upper legs	Session 8-10, approx. 4 weeks apart	70% hair reduction
			Arms		60% hair reduction
			Bikini line		70% hair reduction
			Under-arms		65% hair reduction

Notes

When looking at the tables above, please bear in mind the following:

- Individual response depends on hair type as well as biological factors that may affect hair growth patterns. Some users may respond quicker or slower than the average number of treatments.
- You cannot expect permanent hair removal in one or two treatment sessions. The duration of the resting period for hair follicles also depends on the body area.

How to use Philips Lumea Comfort

Philips Lumea Comfort setup

1 Remove the Philips Lumea Comfort device and other parts from the box.

2 Plug the AC cord into the device socket of the Philips Lumea Comfort device.

3 Plug the adapter into an electrical outlet.

4 All 6 lights blink on and off, one after the other, in a circle.

Your Philips Lumea Comfort is now ready to start.

Treating with Philips Lumea Comfort for the first time

Make sure that your skin is shaved, clean, dry and free of any powders, creams, antiperspirants or deodorants.

1 Press the intensity button briefly. The green intensity level 1 light turns on.

2 About 1 second later, the yellow READY light turns on. The device is now ready to deliver a first pulse at the lowest intensity level.

3 If you wish to change the intensity level, press the intensity button quickly and repeatedly to increase the intensity level from 1 to 5 and from 5 directly back to 1, cyclically, until you reach the desired level. The green level lights indicate the level selected (see section 'Intensity level' below).

4 Place the skin contact surface on the skin. Make sure that the skin is spread evenly and smoothly and the skin contact surface is in full contact with the skin. Make sure that the yellow READY light starts blinking slowly.

5 Press the pulse button. The device first determines the color of your skin. If the color of the skin is light enough for safe treatment, the device emits a pulse of light and produces a soft popping sound at the same time. This popping sound is normal for this device.
You may also feel a mild warm and tingling sensation.
If you see no light pulse and the yellow READY light blinks rapidly, this light is now the skin color warning light that warns you that your skin color is too dark for safe treatment. Try using the device on a different body part. For assistance, please visit www.philips.com/support or call 1-800-243-7884.

6 After emitting a pulse, Philips Lumea Comfort recharges immediately for the next pulse. Recharging takes a few seconds, depending on the intensity level set. When recharging is finished, the READY light turns on again.

7 **Move the skin contact surface to another area of skin. When there is full skin contact, the READY light starts blinking slowly again.**
Be careful not to treat the same area of skin more than once per treatment session! Treating the same area of skin more than once per session increases the likelihood of adverse effects.

8 **Repeat the process, starting at step 5.**

Intensity level

The intensity level setting determines the intensity of the light pulse delivered to your skin. There are 5 levels, from the lowest (1) to the highest (5). Corresponding intensity lights show the intensity selected. As the intensity level increases, so do the hair removal results and the risk of possible side effects and complications.

Always start using Philips Lumea Comfort at the lowest intensity level.

If you experience little or no discomfort during and after your first hair removal session at the lowest intensity level, raise the intensity level by 1 intensity light at the next session. Do the same for each subsequent session until you reach the highest intensity that feels comfortable.

- **DO NOT raise the intensity level if you experience abnormal discomfort during or after treatment with Philips Lumea Comfort (see chapter 'Risks of using Philips Lumea Comfort').**
- **DO NOT raise the intensity level during a hair removal session even if you experience no discomfort. Discomfort may also appear some time after the session.**

When you turn on Philips Lumea Comfort, its intensity level is automatically reset to level 1. At the start of each session, only one intensity light is on: the intensity light for level 1. This means that, at the start of each session, you have to increase the intensity to the highest level that still felt comfortable in the previous session.

Covering skin areas

You have to administer the pulses in rows. Start at one end of each row and progress sequentially towards the other end. This technique allows better control over skin coverage and helps avoid treating the same area more than once or overlapping areas treated.
When you place Philips Lumea Comfort on the skin, the device creates temporary pressure marks on the area treated. These marks can be used to position the device for administering the subsequent pulse.

- **Try to avoid overlapping pulses! Do not treat the same area of skin more than once during a hair removal session!**

- **If your skin blisters or burns, STOP USING THE DEVICE IMMEDIATELY!**

What to expect when treating with Philips Lumea Comfort

For many people, using Philips Lumea Comfort may be their first experience with a light-based hair removal device designed for home use. Philips Lumea Comfort is simple to use, and hair removal sessions proceed quickly. During a treatment session with Philips Lumea Comfort, it is **normal** to experience and feel:

- A **flash of light** - The bright light emitted by Philips Lumea Comfort does not harm the eyes when directed at non-facial areas. Special eye protection is not necessary when using Philips Lumea Comfort.
- A **fan noise** - The cooling fan inside the device sounds similar to a hairdryer. This is normal.
- A **popping sound** at each pulse - When a pulse is activated, it is normal to hear a soft popping sound and see a flash at the same time when a pulse is being emitted.
- **Moderate pressure of the treatment area** - This helps to ensure the adjacent administration of light pulses. It is part of the unique safety features of Philips Lumea Comfort.
- A **warm and tingling sensation** - When a pulse is administered, it is normal to feel a mild warm and tingling sensation. Remember that it is important to always use low settings for initial hair removal sessions. You may continue to feel some warmth up to an hour after the treatment.
- **Mild red or pink color** - During or just after your treatment session, it is not uncommon to see very mild pink coloration of the skin. This pink color is usually most noticeable around the hairs themselves. If your skin is completely red or shows blisters or burns, stop using the device immediately.

After treatment with Philips Lumea Comfort

1 When you have completed your treatment session, press and hold the intensity button to turn off the device. Be sure to remember the last intensity level setting you used, as the device is automatically reset to the lowest setting and does not remember the previously selected setting.

2 Unplug the adapter from the electrical outlet and the AC cord from the device socket.

3 After each treatment session, you are recommended to clean your Philips Lumea Comfort, especially its skin contact surface (see chapter 'Maintenance').

4 After cleaning, store your Philips Lumea Comfort in its original box and keep it away from water.

Skin care after hair removal session

- Do not expose the treated areas of the skin to the sun. To protect recently treated skin when exposed to sunlight, be sure to apply a sunscreen with SPF 30 or higher thoroughly for 2 weeks after each hair removal session.

Side effects and complications

Some users may experience pigmentation changes as a result of treatment with Philips Lumea Comfort. These effects, if they occur, are generally mild and temporary.

- **If you experience any complication, please contact your physician immediately!** See chapter 'Risks of using Philips Lumea Comfort' for risks that may occur.

Maintenance of Philips Lumea Comfort

It is recommended that you clean the device and especially its skin contact surface after each hair removal session.

1 Turn off the device and unplug it.

2 Use a dry, clean cloth and a specially formulated cleaner for electronic equipment to gently wipe the outer shell and the skin contact surface of the device.

Never immerse the device or any of its parts in water.

- Do not throw away the device with the normal household waste at the end of its life, but hand it in at an official collection point for recycling. By doing this, you help to preserve the environment.

Troubleshooting

My Philips Lumea Comfort does not start.

- Make sure that the AC cord is plugged into the device socket properly.
- Make sure that the adapter is plugged into the electrical outlet properly.

No light pulse is emitted when I press the pulse button

- Make sure that the yellow READY light is blinking.
- Make sure that you have good skin contact and that the skin contact surface is evenly and firmly pressed onto the skin. For your safety, the pulse button will only activate a pulse if the skin contact surface is in full contact with the skin.
- Check if the skin color warning light blinks orange. If it does, the skin color sensor has stopped the emission of a pulse. Your skin may be too dark to use Philips Lumea Comfort. Try using the device on a different part of your body.
- If the READY light is on constantly together with any number of other lights, there is a system error. Turn off the device and unplug it. Then plug in the device and try to turn it on again. If the problem persists, please visit www.philips.com/support or call 1-800-243-7884 for assistance.
- Check if the system warning light is on and all other lights are blinking. If so, unplug the device. The device has reached the end of its life. Please refer to chapter 'Disposal' for instructions on how to dispose of the device.

- **Do not attempt to open or repair your Philips Lumea Comfort. Always have the device repaired by an authorized Philips repair center.**

- Do not attempt to open or repair Philips Lumea Comfort. Opening the device may expose you to dangerous electrical components and to intense light, either of which may cause bodily damage and/or eye injury.

- If you try to open Philips Lumea Comfort, you may also damage the device. Opening the device will void your warranty. Please visit www.philips.com/support or call 1-800-243-7884 for assistance if you have a broken or damaged device in need of repair.

Customer support

If you need information, support, or if you have a problem, please visit **www.philips.com/support** or call 1-800-243-7884 for assistance.

Warranty

Philips warrants that this product shall be free from defects in material, workmanship and assembly, under normal use, in accordance with the specifications and warnings, for a period of one year from the date of purchase. This warranty extends only to the original purchaser of the product, and is not transferable. To exercise your rights under this warranty, you must provide proof of purchase in the form of an original sales receipt that shows the product name and the date of purchase. For customer support or to obtain warranty service, please visit our website www.philips.com/support. THERE ARE NO OTHER EXPRESS OR IMPLIED WARRANTIES. Philips' liability is limited to repair or, at its sole option, replacement of the product. Incidental, special and consequential damages are disclaimed where permitted by law. This warranty gives you specific legal rights. You may also have other rights that vary from state to state.
For support, please visit www.philips.com/support
Manufactured for:
Philips Consumer Lifestyle
A Division of Philips Electronics North America Corp.
P.O. Box 10313, Stamford, CT 06904

Specifications

Model	SC1981
Spot size	0.35 x 0.46in [0.42 sq. in.] (0.9cm x 3cm [2.7cm²])
Technology used	New Home Pulsed Light
Pulse duration	500 - 800 µsec
Wavelength	475 - 1200 nm
Charging time/Power source	Continuous operation
Time needed to treat lower legs	30 minutes
Safety during operation	Skin color sensor ensures that a pulse is only delivered to appropriate skin colors.
Classified according to standard	IEC 60601-2-57:2011
- Risk group	exempt
Ingress of water	IP30
Package size	9 x 9 x 5.2in (180 x 180 x 100mm) HxWxD
Product weight	7.1oz. (200g)
Adapter	Model: KSA24A1200150HU
- Rated	100-240V; 50-60Hz; 0.5A

Operating conditions	
Temperature	+50°F to +95°F (+10°C to +35°C)
Relative humidity	30% to 75% rH
Atmospheric pressure	700 to 1060hPa

Storage and transport conditions	
Temperature	-104°F to +158°F (-40°C to +70°C)
Relative humidity	10 to 90%
Atmospheric pressure	700 to 1060hPa

Level	Energy [J]	Flounce [J/cm²]	Repetition [sec]	Tolerance
1	3.5	1.3	1.1	+ / - 20
2	5.0	1.9	1.5	+ / - 20
3	6.5	2.4	2.3	+ / - 20
4	8.0	3.0	3.0	+ / - 20
5	9.5	3.5	3.5	+ / - 20

Labeling

- This symbol indicates that this device is double insulated (Class II).

- This symbol means: Do not throw away with the normal household waste. For further instructions, see chapter 'Disposal'.

- This symbol means: Conforms to EC Directives. CE stands for 'Conformité Européenne'.

- This symbol means: Type BF (Body Floating) applied part (i.e. electrode) complying with IEC 60601-1.

- This symbol means: Read the user manual before you start using the device.

- This is the CSA mark for the USA and Canada.

Table des matières

Introduction 36
Qu'est-ce que le système Lumea Comfort de Philips? 36
Utilisation de l'appareil Lumea Comfort de Philips 37
Sécurité relative à l'utilisation du système Lumea Comfort de Philips 38
Contre-indications 39
Circonstances où il est nécessaire d'éviter le système Lumea Comfort de Philips 41
Précautions – Utilisation du système Lumea Comfort de Philips de manière sécuritaire 43
Réduction des risques de blessures 45
Risques d'utilisation du système Lumea Comfort de Philips 48
Plan de traitement et efficacité 51
- Plan de traitement 51
- Résultats attendus 52
- Résultats attendus pour l'épilation 54

Utilisation du système Lumea Comfort de Philips 55
- Réglages du système Lumea Comfort de Philips 55
- Utilisation du système Lumea Comfort de Philips pour la première fois 55
- Niveau d'intensité lumineuse 58
- Couverture des zones de peau 59
- Résultats auxquels on peut s'attendre avec l'utilisation du système Lumea Comfort de Philips 60
- Après traitement du système Lumea Comfort de Philips 61

Entretien du système Lumea Comfort de Philips 62
Mise aux rebuts 63
Dépannage 63
Service à la clientèle 64
Garantie 65
Spécifications 66
Étiquettes 67

Introduction

Félicitations pour votre achat et bienvenue dans l'univers Philips! Pour profiter pleinement du soutien de Philips, enregistrez votre produit à l'adresse : www.philips.com/lumea.

Avant d'utiliser le système Lumea Comfort de Philips pour la première fois, veuillez lire tout le manuel d'utilisation. Portez une attention particulière aux avertissements et aux notices de sécurité et respectez-les à la lettre.

Qu'est-ce que le système Lumea Comfort de Philips?

Le système Lumea Comfort de Philips est un appareil d'épilation à long terme de petite taille conçu pour une utilisation à domicile.

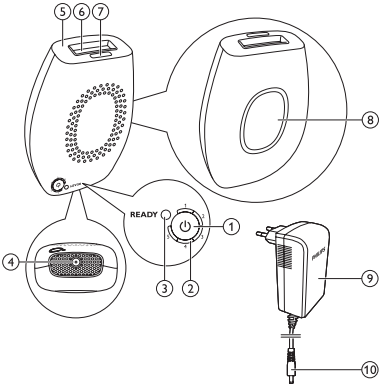

Description de l'appareil (fig. 1)

1 Bouton d'intensité lumineuse
2 Voyants d'intensité
3 Voyant READY / Avertissement de couleur de peau
4 Prise de l'appareil
5 Surface de contact avec la peau
6 Fenêtre de sortie de lumière
7 Capteur de couleur de peau
8 Bouton Flash
9 Adaptateur
10 Petite fiche de cordon d'alimentation de l'adaptateur c. a.

Contenu de l'emballage

Lorsque vous ouvrez l'emballage, vous devez retrouver les pièces suivantes :

1 Appareil Lumea Comfort de Philips
2 Adaptateur c. a.
3 Le présent manuel d'utilisation

Utilisation de l'appareil Lumea Comfort de Philips

Le Lumea Comfort de Philips sert à l'élimination des poils superflus. Il est conçu pour offrir des résultats de longue durée ou permanents, ces derniers étant définis comme une réduction stable et à long terme de la repousse des poils au terme du traitement.
Le système Lumea Comfort de Philips peut être utilisé pour éliminer les poils superflus de votre corps. Il convient pour les aisselles, la zone du bikini, les bras et les jambes.

Sécurité relative à l'utilisation du système Lumea Comfort de Philips

Grâce au système Lumea Comfort de Philips, la sécurité est une priorité.

La technologie HPL offre une meilleure sécurité et nécessite un niveau d'énergie moindre

La technologie basée sur la lumière permet d'obtenir des résultats d'épilation à long terme en utilisant une fraction du niveau d'énergie utilisé dans d'autres systèmes d'épilation par la lumière. La faible consommation d'énergie du système Lumea Comfort de Philips réduit le potentiel de risque et de complication et vous offre une sécurité accrue.

Lumea Comfort de Philips et protection des yeux

Le système Lumea Comfort de Philips est doté d'un **dispositif intégré de sécurité** pour la protection des yeux. Sa conception assure ainsi qu'aucune impulsion de lumière n'est émise lorsque la surface de contact de l'appareil est exposée à l'air ambiant. Le bouton Pulse ne fonctionne que si la surface de traitement est entièrement en contact avec la peau.

Le système Lumea Comfort de Philips protège votre peau

Le système Lumea Comfort de Philips est muni d'un capteur couleur de peau permettant à l'appareil de ne fonctionner que s'il est utilisé sur une peau pâle afin de protéger la peau.
La fenêtre d'impulsion de lumière de 0,9 x 3 cm (0,35 x 1,2 po) est encastrée dans la surface de traitement de l'appareil. Cela permet au système Lumea Comfort de Philips de protéger votre peau en évitant tout contact direct avec la fenêtre de sortie de la lumière.

Contre-indications

INFORMATIONS DE SÉCURITÉ IMPORTANTES – À lire avant utilisation

Le système Lumea Comfort de Philips n'est pas conçu pour toutes les personnes. Veuillez lire attentivement les informations contenues dans la section suivante avant l'utilisation de l'appareil. Pour plus d'informations et des conseils personnalisés, vous pouvez également visiter www.philips.com/lumea.
Si vous n'êtes pas certain que le système Lumea Comfort de Philips est sans danger pour vous, veuillez consulter un médecin ou un dermatologue.

N'UTILISEZ PAS le système Lumea Comfort de Philips si vous avez une peau naturellement foncée!
Le système Lumea Comfort de Philips élimine les poils indésirables en détectant la pigmentation des poils. Les tissus environnants de la peau présentent également différentes couleurs de pigment. La quantité de pigments de la peau d'une personne particulière, qui se traduit par la coloration de la peau, détermine le degré de risque associé à l'utilisation de cet appareil.
L'utilisation du système Lumea de Philips sur une peau foncée peut entraîner des effets néfastes, comme des brûlures, des ampoules et une modification de la couleur de la peau (hyperpigmentation ou hypopigmentation).

- **N'UTILISEZ PAS le système Lumea Comfort de Philips si votre peau est naturellement foncée!**

Un capteur de couleur unique est intégré au système Lumea Comfort de Philips. Il mesure la couleur de la peau à traiter au début de chaque séance et, parfois, au cours de la séance. Ce capteur assure ainsi que la lumière n'est émise que sur une peau d'une couleur appropriée.

N'UTILISEZ PAS le système Lumea Comfort de Philips sur une peau bronzée ou après une exposition au soleil récente!
Une peau bronzée, notamment après une exposition au soleil, contient une grande quantité de mélanine. Cela s'applique à tous les types et à toutes les couleurs de peau, y compris celles qui ne bronzent pas rapidement. La présence d'une grande quantité de mélanine expose la peau à un plus grand risque si vous utilisez le système Lumea Comfort de Philips. L'utilisation du système Lumea Comfort de Philips sur une peau récemment exposée aux rayons du soleil peut entraîner des effets néfastes, comme des brûlures, des ampoules et une modification de la couleur de la peau (hyperpigmentation ou hypopigmentation).

- **N'UTILISEZ PAS le système Lumea Comfort de Philips sur une peau bronzée ou après une exposition au soleil! Une telle utilisation peut provoquer des brûlures ou des blessures.**
- **Évitez d'exposer votre peau aux rayons du soleil pendant quatre semaines avant d'effectuer un traitement avec le système Lumea Comfort de Philips.**

N'utilisez jamais le système Lumea Comfort de Philips à proximité des yeux – Le système Lumea Comfort de Philips n'est pas recommandé pour le visage.

Le système Lumea Comfort de Philips n'est pas efficace pour les personnes ayant les cheveux naturellement blancs, gris, blonds ou roux. Si tel est le cas, l'appareil ne sera pas efficace pour vous.

Circonstances où il est nécessaire d'éviter le système Lumea Comfort de Philips

Certaines circonstances peuvent limiter temporairement l'utilisation du système Lumea Comfort de Philips. **N'UTILISEZ PAS** l'appareil si l'un des éléments suivants s'applique à vous :

- Si vous êtes enceinte ou si vous allaitez.
- Si vous avez été exposé de manière soutenue aux rayons du soleil ou à un bronzage artificiel au cours des quatre dernières semaines.
- Si vous avez un tatouage ou du maquillage permanent sur la zone à traiter.
- Si votre peau présente des points sombres, comme des taches de rousseur, des taches de vin, des grains de beauté ou des verrues sur la zone à traiter.
- Si vous présentez des signes d'eczéma ou de psoriasis et si vous avez des lésions corporelles, des plaies ou une infection active sur la zone à traiter.
- Si vous avez des antécédents de formation de cicatrices chéloïdes, une sensibilité connue à la lumière (photosensibilité) ou si vous prenez un médicament qui rend la peau sensible à la lumière, y compris les agents anti-inflammatoires non stéroïdiens (p. ex., aspirine, ibuprofène, acétaminophène), les tétracyclines, les phénothiazines, le thiazidique, les diurétiques, les sulfonylurés, les sulfamides, le dacarbazine, le fluorouracile, la vinblastine, la griséofulvine,

les alphahydroxyacides (AHA), les betahydroxyacides (BHA), Retin-A®, Accutane® ou les rétinoïdes topiques.
- Si votre peau présente des conditions anormales en raison du diabète, par exemple, ou d'une autre maladie métabolique.
- Si vous êtes actuellement ou si vous avez été récemment traité avec des alphahydroxyacides (AHA), des betahydroxyacides (BHA), Retin-A®, Accutane® ou des rétinoïdes topiques.
- Si vous avez été traité avec Accutane® au cours des six derniers mois.
- Si vous avez subi un traitement stéroïdien au cours des trois derniers mois.
- Si vous avez des antécédents d'herpès associé au traitement pour l'acné sur la zone à traiter, à moins d'avoir consulté un médecin et d'avoir reçu un traitement préventif avant d'utiliser l'appareil.
- Si vous souffrez d'épilepsie.
- Si vous disposez d'un implant actif, comme un stimulateur cardiaque, un dispositif contre l'incontinence, une pompe à insuline, etc.
- Si vous souffrez d'une maladie liée à la photosensibilité, par exemple, la porphyrie, l'éruption solaire polymorphique, l'urticaire solaire, le lupus, etc.
- Si vous avez des antécédents de cancer de la peau ou une malignité potentielle de la peau.
- Si vous avez reçu des traitements de radiothérapie ou de chimiothérapie au cours des trois derniers mois.
- Si vous avez toute autre condition médicale susceptible, selon l'opinion d'un médecin, de rendre l'utilisation de l'appareil non sûre.

Si vous n'êtes pas certain que le système Lumea Comfort de Philips est sans danger pour vous, veuillez consulter un médecin ou un dermatologue.

Précautions – Utilisation du système Lumea Comfort de Philips de manière sécuritaire

Sélectionnez avec soin le niveau d'intensité lumineuse

Le niveau d'intensité lumineuse réfère à l'intensité lumineuse de l'impulsion émise sur la peau en cours d'utilisation, du niveau le plus bas jusqu'au niveau le plus élevé. Les voyants d'intensité autour du bouton d'intensité lumineuse indiquent le niveau d'intensité lumineuse de l'appareil. Un niveau d'intensité lumineuse élevé est associé à de meilleurs résultats, mais augmente également les risques d'effets secondaires (reportez-vous au chapitre «Risques d'utilisation du système Lumea Comfort de Philips»).

Commencez votre utilisation du système Lumea Comfort de Philips en sélectionnant le niveau d'intensité le plus bas.

Vous pourrez augmenter l'intensité d'un niveau lors de la prochaine utilisation de l'appareil, uniquement si vous n'avez éprouvé aucune sensation d'inconfort.

Pour plus d'informations sur le réglage du niveau d'intensité lumineuse, reportez-vous à la section «Traitement au moyen du système Lumea Confort de Philips» dans le chapitre «Utilisation du système Lumea Comfort de Philips».

Évitez les effets néfastes

- Veillez à ne pas traiter la même zone de peau plus d'une fois pendant une séance.
- Évitez le chevauchement des impulsions lumineuses
- Si votre peau produit des ampoules ou des signes de brûlure, **CESSEZ D'UTILISER L'APPAREIL IMMÉDIATEMENT**!

Évitez les complications potentielles après les utilisations

- N'exposez pas les parties traitées au soleil. L'exposition au soleil comprend une exposition constante non protégée aux rayons du soleil directs pendant plus de 15 minutes ou une exposition constante non protégée aux rayons diffus du soleil pendant plus d'une heure. Afin de protéger la peau récemment traitée de la lumière solaire, assurez-vous d'appliquer un écran solaire SPF 30 ou supérieur pendant les deux semaines qui suivent chaque séance d'épilation.
- Rasez les zones à traiter et assurez-vous que votre peau est propre et sèche avant d'utiliser l'appareil.
- Recouvrez les taches de vin et les tatouages avant un traitement.
- Recouvrez les zones foncées ou les points noirs, comme les taches de rousseur d'importance, les taches de vin, les grains de beauté ou les verrues, avant un traitement.
- Ne regardez jamais directement la lumière émise par l'appareil.
- N'utilisez pas l'appareil sur les mamelons ou les parties génitales (homme ou femme).
- N'utilisez pas l'appareil sur une région où une pousse de poils pourrait être désirable plus tard.
- N'utilisez pas l'appareil dans un autre but que celui d'épilation.

- N'émettez jamais d'impulsion lorsque l'appareil se trouve à l'air libre. Assurez-vous que votre peau est en contact avec l'appareil pendant le traitement.
- Éloignez la surface en contact avec la peau si la peau ou la surface de l'appareil devient trop chaude.
- N'utilisez jamais de liquides inflammables, comme l'alcool (y compris les parfums, les assainisseurs, ou d'autres substances contenant de l'alcool) ou l'acétone pour nettoyer la peau avant d'utiliser l'appareil.
- L'utilisation de l'appareil peut entraîner une modification temporaire de la pigmentation de la peau (voir le chapitre «Risques d'utilisation du système Lumea Comfort de Philips»).
- Gardez l'appareil hors de portée des enfants. N'utilisez pas l'appareil en présence d'enfants et ne laissez pas les enfants utiliser l'appareil.

Réduction des risques de blessures

Comme pour n'importe quel appareil électrique, certaines mesures doivent être prises pour assurer votre sécurité lorsque vous utilisez le système Lumea Confort de Philips.

- **Toute modification de l'appareil est interdite.**

- Gardez le système Lumea Comfort de Philips loin de l'eau. Il s'agit d'un appareil électrique. C'est pourquoi celui-ci doit toujours rester à l'écart de l'eau. Ne placez ou ne rangez pas le système Lumea Comfort de Philips Lumea à un endroit où il peut tomber dans une baignoire, un lavabo ou tout autre récipient contenant de l'eau. N'immergez pas ou n'échappez pas ce produit dans l'eau ou dans tout autre liquide. Cela peut provoquer une électrocution!

- N'utilisez pas le système Lumea Comfort de Philips pendant que vous prenez un bain.
- N'utilisez pas le système Lumea Comfort de Philips s'il est humide ou mouillé.
- Ne touchez pas le système Lumea Comfort de Philips s'il est tombé dans l'eau. Débranchez l'appareil immédiatement.

- **Le système Lumea Comfort de Philips ne doit jamais être à proximité de l'eau.**

- Ne tentez jamais d'ouvrir le système Lumea Comfort de Philips! N'essayez pas d'ouvrir ou de réparer l'appareil. L'ouverture de l'appareil peut vous exposer à des composants électriques et à une lumière intense, ce qui pourrait entraîner des dommages corporels et/ou des lésions oculaires.

N'essayez pas d'ouvrir ou de réparer votre système Lumea Comfort de Philips. Faites toujours réparer l'appareil dans un centre de réparation agréé Philips.

- Si vous essayez d'ouvrir le système Lumea Comfort de Philips, vous risquez également d'endommager l'appareil. L'ouverture de l'appareil entraîne l'annulation de votre garantie. Visitez le site Web www.philips.com/support ou composez le 1-800-243-7884 pour de l'assistance si votre appareil est endommagé ou nécessite une réparation.
- N'utilisez le système Lumea Comfort de Philips qu'aux fins prévues et décrites dans le mode d'emploi.

- N'utilisez pas l'appareil si vous remarquez de la fumée ou une odeur lors de l'utilisation.
- N'utilisez pas l'appareil si celui-ci ne fonctionne pas correctement ou s'il semble endommagé.
- N'utilisez pas l'appareil si l'orifice du ventilateur de la surface en contact avec la peau est fissuré, se détache ou est manquant.
- N'utilisez pas l'appareil si le capteur de couleur de peau est fissuré ou craqué.
- N'utilisez pas l'appareil si le boîtier externe est fissuré ou se détache.
- Débranchez toujours l'appareil de la prise de courant immédiatement après son utilisation.
- Débranchez toujours l'appareil avant de le nettoyer.
- N'utilisez pas l'appareil avec des pièces attachées ou des accessoires non recommandés par Philips.
- Le système Lumea Comfort de Philips ne doit être utilisé qu'avec un adaptateur approprié. Pour plus de détails sur l'adaptateur à utiliser, reportez-vous au chapitre «Spécifications».
- Ne laissez jamais l'appareil sans surveillance lorsqu'il est branché sur une prise de courant.
- Ne faites pas fonctionner l'appareil si celui-ci est équipé d'un cordon d'alimentation ou d'un adaptateur endommagé. Tenez le cordon d'alimentation à l'écart des surfaces chauffantes.
- L'appareil n'est pas adapté à une utilisation en présence de mélanges anesthésiques inflammables à base d'air, d'oxygène ou d'oxyde nitreux.

Risques d'utilisation du système Lumea Comfort de Philips

Les effets secondaires et les complications associés à l'utilisation du système Lumea Comfort de Philips sont rares. Cependant, toute procédure esthétique, y compris celles qui sont conçues pour être faites à la maison, comporte certains risques. Par conséquent, il est important de comprendre et d'accepter les risques et les complications qui peuvent survenir avec les systèmes d'épilation à lumière conçus pour une utilisation à domicile.

Événement indésirable	Probabilité d'événement indésirable	Effet indésirable	Probabilité d'effet indésirable
Superposition ou chevauchement de plusieurs impulsions	mineur	Inconfort mineur de la peau	mineur
		Rougeurs cutanées	mineur
		Augmentation de la sensibilité de la peau	mineur
		Plaies ou brûlures de la peau	rare
		Cicatrices	rare
		Modification des pigments	rare
		Rougeurs et enflure excessives	rare
		Infection	négligeable
		Ecchymoses	négligeable

Inconfort mineur de la peau
Bien que l'épilation à lumière réalisée à la maison est généralement bien tolérée, la plupart des utilisateurs sentent un léger inconfort en cours d'utilisation. Cet inconfort est généralement décrit comme étant une sensation de brûlure légère sur la peau des zones traitées. La sensation est présente pendant l'impulsion ainsi que quelques minutes suivant l'impulsion. Toute sensation dépassant ce niveau d'inconfort est anormale et signifie que vous ne devez pas continuer à utiliser l'appareil en raison d'une intolérance au traitement ou d'un niveau d'intensité lumineuse trop élevé.

Rougeurs cutanées
Il est possible que la peau devienne rouge après l'utilisation du système Lumea Comfort de Philips ou dans les 24 heures suivant l'utilisation du système Lumea Comfort de Philips. Les rougeurs disparaissent généralement après 24 heures. Consultez un médecin si les rougeurs sont toujours présentes après 2 ou 3 jours.

Augmentation de la sensibilité de la peau
La peau de la zone traitée est plus sensible, et celle-ci est susceptible de présenter des signes de déshydratation ou d'exfoliation.

Plaies ou brûlures de la peau
Très rarement, des signes de brûlure ou de blessure peuvent survenir après l'utilisation de l'appareil. La lésion peut nécessiter quelques semaines à guérir et, très rarement, peut laisser une cicatrice visible.

Cicatrices

Bien que très rares, des cicatrices peuvent survenir. En général, celles-ci se présentent sous la forme d'une lésion plate et blanche sur la peau (hypotrophique). Cependant, elles peuvent également être de grande taille et de couleur rouge (hypertrophique) ou encore couvrir une région dépassant les limites de la blessure (chéloïde). Des traitements esthétiques peuvent être nécessaires pour améliorer l'apparence de la cicatrice.

Modification des pigments

Le système Lumea Comfort de Philips cible la tige pilaire, plus particulièrement les cellules pigmentées dans le follicule pileux ainsi que le follicule pileux lui-même. Néanmoins, il y a toujours un risque d'hyperpigmentation (augmentation temporaire des pigments bruns) ou hypopigmentation (blanchiment) sur la zone environnante. Ce risque de changements de pigmentation cutanée est plus élevé pour les personnes ayant la peau foncée.
En général, la décoloration ou les changements de la pigmentation de la peau sont temporaires. De plus l'hyperpigmentation ou l'hypopigmentation ne se produisent que rarement.

Rougeurs et enflure excessives

Dans de rares cas, la peau traitée peut devenir très rouge et enflée. Cela se produit généralement sur les zones sensibles du corps. La rougeur et l'enflure devraient disparaître après 2 à 7 jours. L'application de glace peut aider à réduire l'enflure. Un nettoyage en douceur de la peau est autorisé, mais l'exposition aux rayons du soleil doit être évitée.

Infection

L'infection de la peau est extrêmement rare. Cependant, une infection est possible suite à une brûlure de la peau ou à une blessure après un traitement avec le système Lumea Comfort de Philips.

Ecchymoses

Très rarement, l'utilisation du système Lumea Comfort de Philips peut provoquer une ecchymose de couleur bleu-violet qui peut durer de 5 à 10 jours. Lorsque l'ecchymose disparaît, une décoloration de couleur brun rouille peut survenir (hyperpigmentation).

Plan de traitement et efficacité

Le cycle de croissance normal des poils varie entre 18 et 24 mois. Pendant cette période, plusieurs traitements au moyen du système Lumea Comfort de Philips peuvent être nécessaires pour obtenir une épilation permanente.
L'efficacité de l'épilation varie d'une personne à l'autre et en fonction de la partie du corps traitée, de la couleur des cheveux et de l'utilisation du système Lumea Comfort de Philips.

Plan de traitement

Le plan de traitement normal nécessite un cycle complet de croissance des poils :

- Traitements 1 à 4 : réalisés à deux semaines d'intervalle
- Traitements 5 à 7 : réalisés à quatre semaines d'intervalle
- Traitements 8 et subséquents : traitements nécessaires jusqu'à l'obtention des résultats souhaités.

Résultats attendus

Les traitements utilisent une fluence légère entre 3 et 4,5 J/cm².

Résultats attendus pour des poils de couleur brun pâle à brun

Parties du corps	Nombre moyen de traitements à environ quatre semaines d'intervalle	L'efficacité (en pourcentage de l'épilation / de repousses)
Demi-jambes	De 10 à 12	60 %
Bras	De 10 à 12	50 %
Zone du bikini	De 10 à 12	60 %
Aisselles	De 10 à 12	55 %

Résultats attendus pour des poils de couleur brun à noir

Parties du corps	Nombre moyen de traitements à environ quatre semaines d'intervalle	L'efficacité (en pourcentage de l'épilation / de repousses)
Demi-jambes	De 8 à 10	70 %
Bras	De 8 à 10	60 %
Zone du bikini	De 8 à 10	70 %
Aisselles	De 8 à 10	65 %

Notes

Lorsque vous vous référez aux tableaux ci-dessus, veuillez garder à l'esprit les éléments suivants :

- Le résultat individuel dépend du type de poil, ainsi que de facteurs biologiques qui peuvent affecter la pousse des poils. Certains utilisateurs peuvent réagir plus rapidement ou plus lentement par rapport au nombre moyen de traitements.
- Vous ne pouvez pas vous attendre à une épilation permanente en seulement une ou deux séances de traitement. La durée de la période de repos des follicules dépend également de la région du corps.

Résultats attendus pour l'épilation

Peau de type Fitzpatrick	Couleur naturelle des cheveux	Fluence optique [J/cm²]	Zone anatomique du corps	Nombre moyen de traitements	L'efficacité (en pourcentage de l'épilation / de repousses)
I-VI	Brun clair à brun	3-4,5	Demi-jambes	De 10 à 12 séances, intervalle d'environ quatre semaines	Réduction de 60 %
			Bras		Réduction de 50 %
			Zone du bikini		Réduction de 60 %
			Aisselles		Réduction de 55 %
I-VI	Brun à noir	3-4,5	Demi-jambes	De 8 à 10 séances, intervalle d'environ quatre semaines	Réduction de 70 %
			Bras		Réduction de 60 %
			Zone du bikini		Réduction de 70 %
			Aisselles		Réduction de 65 %

Notes

Lorsque vous vous référez aux tableaux ci-dessus, veuillez garder à l'esprit les éléments suivants :

- Le résultat individuel dépend du type de poil, ainsi que de facteurs biologiques qui peuvent affecter la pousse des poils. Certains utilisateurs peuvent réagir plus rapidement ou plus lentement par rapport au nombre moyen de traitements.
- Vous ne pouvez pas vous attendre à une épilation permanente en seulement une ou deux séances de traitement. La durée de la période de repos des follicules dépend également de la région du corps.

Utilisation du système Lumea Comfort de Philips

Réglages du système Lumea Comfort de Philips

1 Retirez le système Lumea Comfort de Philips et les autres éléments de la boîte.

2 Branchez le cordon d'alimentation dans la prise de l'appareil Lumea Comfort de Philips.

3 Branchez l'appareil sur une prise électrique.

4 Tous les six voyants clignotent et s'éteignent l'un après l'autre, en formant un cercle.

Le système Lumea Comfort de Philips est maintenant prêt à être utilisé.

Utilisation du système Lumea Comfort de Philips pour la première fois

Assurez-vous que votre peau est rasée, propre, sèche et exempte de poudre, de crème, d'antisudorifique ou de déodorant.

1 Appuyez sur le bouton d'intensité lumineuse brièvement. Le voyant vert d'intensité lumineuse de niveau 1 s'allume.

2 Environ une seconde plus tard, le témoin lumineux jaune s'allume. L'appareil est désormais prêt à offrir une première impulsion au plus faible niveau d'intensité lumineuse.

3 Si vous souhaitez modifier le niveau de l'intensité lumineuse, appuyez sur le bouton de l'intensité lumineuse rapidement et à plusieurs reprises pour augmenter le niveau de l'intensité lumineuse. L'appareil parcourt les niveaux de 1 à 5 et passe ensuite du niveau 5 au niveau 1. Continuez ainsi jusqu'à atteindre le niveau souhaité. Les voyants de niveau verts indiquent le niveau sélectionné (reportez-vous à la section «Niveau d'intensité lumineuse» ci-dessous).

4 Placez la surface de contact sur la peau. Assurez-vous que la peau est lisse et répartie uniformément et que l'appareil est entièrement en contact avec la peau. Assurez-vous également que le témoin lumineux jaune commence à clignoter lentement.

5 **Appuyez sur le bouton Pulse. L'appareil détermine tout d'abord la couleur de votre peau. Si la couleur de votre peau permet d'assurer un traitement adéquat, l'appareil produit une impulsion de lumière et émet un bruit sec en même temps. Il s'agit d'un comportement tout à fait normal pour cet appareil. Vous pouvez également ressentir une sensation de chaleur et un picotement.**
Si vous ne voyez aucune impulsion de lumière et si le voyant jaune clignote rapidement, il s'agit d'un signal émis par le capteur de couleur de la peau vous avisant que la couleur de votre peau est trop foncée pour un traitement. Essayez d'utiliser l'appareil sur une autre partie du corps. Pour obtenir de l'aide, rendez-vous sur le site Web www.philips.com/support ou composez le 1-800-243-7884.

6 **Après avoir émis une impulsion, le système Lumea Comfort de Philips se recharge immédiatement pour la prochaine impulsion. La recharge ne prend que quelques secondes, selon le niveau d'intensité lumineuse sélectionné. Lorsque la recharge est terminée, le voyant «READY» (prêt) s'allume à nouveau.**

7 **Déplacez la surface de contact sur un autre endroit de la peau. Lorsque le contact est complet, le voyant READY clignote à nouveau lentement.**
Faites bien attention de ne pas traiter la même zone de peau plus d'une fois par séance de traitement. Traiter la même zone de peau plus d'une fois par séance augmente le risque d'effets indésirables.

8 **Répétez la procédure, en commençant à l'étape 5.**

Niveau d'intensité lumineuse

Le réglage du niveau d'intensité lumineuse détermine l'intensité de l'impulsion lumineuse fournie à votre peau. L'appareil compte cinq niveaux d'intensité, le plus bas étant 1 et le plus élevé étant 5. Les voyants d'intensité indiquent le niveau sélectionné. Un niveau d'intensité lumineuse élevé est associé à de meilleurs résultats, mais augmente également les risques d'effets secondaires.

Commencez votre utilisation du système Lumea Comfort de Philips en réglant le niveau d'intensité le plus bas.

Si vous n'éprouvez pas ou peu d'inconfort pendant et après la première séance d'épilation au plus faible niveau d'intensité lumineuse, augmentez le niveau de l'intensité lumineuse d'un niveau à la séance suivante. Procédez de même pour chaque séance subséquente jusqu'à ce que vous atteigniez l'intensité la plus élevée qui ne produit pas d'inconfort.

- **N'AUGMENTEZ PAS le niveau de l'intensité lumineuse si vous éprouvez un inconfort anormal après un traitement au moyen du système Lumea Comfort de Philips (reportez-vous au chapitre «Risques d'utilisation du système Lumea Comfort de Philips»).**
- **Veillez à ne pas augmenter le niveau de l'intensité lumineuse pendant une séance d'épilation, même si vous n'éprouvez aucun inconfort. Il est possible que les effets se fassent sentir quelque temps après la séance.**

Lorsque vous allumez le système Lumea Comfort de Philips, le niveau d'intensité lumineuse est automatiquement réinitialisé au niveau 1. Au début de chaque séance, un seul voyant d'intensité est activé : le voyant d'intensité du niveau 1. Cela signifie qu'au début de chaque séance, vous devez régler l'intensité au niveau utilisé de la séance précédente ou à un niveau supérieur.

Couverture des zones de peau

Vous devez administrer les impulsions lumineuses en parcourant des lignes. Commencez à une extrémité d'une ligne et dirigez-vous séquentiellement vers l'autre extrémité. Cette technique offre une meilleure couverture de la peau et permet d'éviter de traiter une même région plusieurs fois ainsi que les chevauchements.
Lorsque vous placez le système Lumea Comfort de Philips sur la peau, l'appareil crée des marques de pression temporaires sur la zone traitée. Ces marques servent à positionner l'appareil pour l'administration d'une nouvelle impulsion.

- **Essayez d'éviter les chevauchements. Veillez également à ne pas traiter la même zone plus d'une fois pendant une séance.**

- **Si votre peau produit des ampoules ou des signes de brûlure, CESSEZ D'UTILISER L'APPAREIL IMMÉDIATEMENT!**

Résultats auxquels on peut s'attendre avec l'utilisation du système Lumea Comfort de Philips

Pour de nombreuses personnes, le système Lumea Comfort de Philips peut être la première expérience d'épilation par la lumière à usage domestique. Il est simple à utiliser, et les séances d'épilation se font rapidement. Au cours d'une séance de traitement avec le système Lumea Comfort de Philips, il est **normal** d'expérimenter et de sentir les effets suivants :

- Un **éclair de lumière** vive – La lumière vive émise par le système Lumea Comfort de Philips ne risque pas de nuire à vos yeux lorsque l'appareil est utilisé sur des régions autres que faciales. Des lunettes de protection spéciales ne sont pas nécessaires pour utiliser le système Lumea Comfort de Philips.
- Un **bruit de ventilateur** – Le ventilateur de refroidissement à l'intérieur de l'appareil ressemble à celui d'un sèche-cheveux. Ce bruit est tout à fait normal.
- Un **bruit sec** à chaque impulsion – Quand une impulsion est activée, il est normal que vous entendiez un bruit sec accompagné d'une impulsion lumineuse.
- **Une pression modérée pour la zone de traitement** – Cette pression contribue à assurer la proximité d'administration des impulsions lumineuses. Elle fait partie des caractéristiques de sécurité uniques du système Lumea Comfort de Philips.
- Une **sensation de picotements et de chaleur légère** – Quand une impulsion est administrée, il est normal de sentir une sensation de picotements et de chaleur légère. N'oubliez pas qu'il est

important de toujours régler l'appareil à une faible intensité pour les séances d'épilation initiales. Vous pouvez continuer à sentir une sensation de chaleur jusqu'à une heure après le traitement.

- **Une légère coloration rouge ou rose de la peau** – Pendant ou juste après une séance de traitement, il est normal que la peau devienne légèrement rouge ou rosée. Cette coloration est généralement plus visible près des poils. Si votre peau est entièrement rouge ou si elle présente des signes d'ampoule ou de brûlure, cessez d'utiliser l'appareil immédiatement.

Après traitement du système Lumea Comfort de Philips

1 Lorsque vous avez terminé votre séance de traitement, appuyez et maintenez enfoncé le bouton d'intensité lumineuse afin d'éteindre l'appareil. Assurez-vous de prendre note du niveau d'intensité lumineuse utilisé, car l'appareil n'est pas doté de fonctions de mémoire; il sera réglé au niveau d'intensité le plus bas à la prochaine utilisation.

2 Débranchez l'adaptateur de la prise secteur et le cordon d'alimentation de l'appareil.

3 Après chaque séance de traitement, il est recommandé de nettoyer le système Lumea Comfort de Philips, en particulier la région qui est en contact avec la peau (reportez-vous au chapitre «Entretien»).

4 Une fois nettoyé, rangez votre appareil Lumea Comfort de Philips dans son emballage d'origine et gardez-le à l'écart de l'eau.

Soin de la peau après une séance d'épilation

- N'exposez pas les zones traitées de la peau aux rayons du soleil. Afin de protéger la peau récemment traitée de la lumière solaire, assurez-vous d'appliquer un écran solaire SPF 30 ou supérieur pendant les deux semaines qui suivent chaque séance d'épilation.

Effets secondaires et complications

Il est possible que certains utilisateurs présentent un changement de pigmentation à la suite d'un traitement avec le système Lumea Comfort de Philips. Le cas échéant, cet effet secondaire est généralement léger et temporaire.

- **Si des complications surviennent, veuillez communiquer avec un médecin immédiatement.** Reportez-vous au chapitre «Risques d'utilisation du système Lumea Comfort de Philips» pour connaître les risques qui peuvent survenir.

Entretien du système Lumea Comfort de Philips

Il est recommandé de nettoyer l'appareil après chaque séance d'épilation, en particulier la surface en contact avec la peau.

1 Mettez l'appareil hors tension et débranchez-le.

2 Utilisez un chiffon propre et sec ainsi qu'un nettoyant spécialement formulé pour les appareils électroniques. Essuyez délicatement la coque extérieure et la surface en contact avec la peau de l'appareil.

Ne plongez jamais l'appareil ou ses composants dans l'eau.

Mise aux rebuts

- Ne jetez pas l'appareil avec les ordures ménagères à la fin de sa vie utile; déposez-le plutôt dans un point de collecte de recyclage. Vous contribuerez ainsi à la protection de l'environnement.

Dépannage

Mon appareil Lumea Comfort de Philips ne démarre pas.

- Assurez-vous que le cordon d'alimentation est branché correctement dans la prise de l'appareil.
- Assurez-vous que l'adaptateur est correctement branché sur la prise électrique.

Aucune impulsion de lumière n'est émise lorsque j'appuie sur le bouton Pulse

- Assurez-vous que le voyant READY clignote.
- Assurez-vous d'avoir un contact optimal avec la peau et que celui-ci est ferme et uniforme. Pour votre sécurité, le bouton Pulse s'active seulement si la surface de contact avec la peau est entièrement en contact avec la peau.
- Vérifiez si le voyant d'avertissement de couleur de peau clignote en orange. Si c'est le cas, le capteur de couleur a interrompu l'émission des impulsions. Votre peau est peut-être trop foncée pour le système Lumea Comfort de Philips. Essayez d'utiliser l'appareil sur une autre partie de votre corps.
- Si le voyant READY ainsi qu'un ou plusieurs autres voyants sont allumés en permanence, cela indique une erreur du système. Mettez l'appareil hors tension et débranchez-le. Ensuite, branchez-le à nouveau. Si le problème persiste, rendez-vous sur le site Web www.philips.com/support ou composez le 1-800-243-7884 pour obtenir de l'aide.

- Vérifiez si le témoin d'avertissement est allumé et si tous les autres voyants clignotent. Dans ce cas, débranchez l'appareil. Cela indique que l'appareil a atteint la fin de sa durée de vie. Veuillez consulter la section «Mise au rebut» pour des instructions sur la mise au rebut de l'appareil.

- **N'essayez pas d'ouvrir ou de réparer votre système Lumea Comfort de Philips. Faites toujours réparer l'appareil dans un centre de réparation agréé Philips.**

- N'essayez pas d'ouvrir ni de réparer l'appareil. L'ouverture de l'appareil peut vous exposer à des composants électriques et à une lumière intense, ce qui pourrait entraîner des dommages corporels et/ou des lésions oculaires.
- Si vous essayez d'ouvrir le système Lumea Comfort de Philips, vous risquez également d'endommager l'appareil. L'ouverture de l'appareil entraîne l'annulation de votre garantie. Visitez le site Web www.philips.com/support ou composez le 1-800-243-7884 pour de l'assistance si votre appareil est endommagé ou nécessite une réparation.

Service à la clientèle

Si vous avez besoin de renseignements supplémentaires, d'assistance ou si vous avez un problème particulier, rendez-vous sur **le site www.philips.com/support** ou appelez le 1-800-243-7884.

Garantie

Philips garantit que ce produit sera exempt de défauts de matériaux, de main-d'œuvre et de fabrication, dans des conditions normales d'utilisation, conformément aux spécifications et aux avertissements, pendant un an à compter de la date d'achat. La présente garantie s'applique uniquement à l'acheteur d'origine du produit et n'est pas cessible. Pour exercer vos droits en vertu de la présente garantie, vous devez fournir une preuve d'achat sous la forme d'un reçu de caisse original sur lequel figurent le nom du produit et la date d'achat. Pour communiquer avec le service à la clientèle ou faire appel au service de garantie, visitez notre site www.philips.com/support. IL N'EXISTE AUCUNE AUTRE GARANTIE EXPRESSE OU IMPLICITE. La responsabilité de Philips se limite à la réparation ou, à son entière discrétion, au remplacement du produit. Philips décline toute responsabilité quant aux dommages accidentels, spéciaux ou induits, lorsque la loi l'autorise. Cette garantie vous donne des droits précis reconnus par la loi, auxquels peuvent s'ajouter des droits qui varient selon les États ou les provinces.
Pour obtenir du soutien, visitez le site www.philips.com/support.
Fabriqué pour Philips Consumer Lifestyle
Une division de Philips Electronics
North America Corporation.
P.O. Box 10313, Stamford, CT 06904, États-Unis

Spécifications

Modèle	SC1981
Taille de la fenêtre d'éclairage	0,9 x 3 cm [2,7 cm²] (0,35 x 0,46 po [0,42 po²])
Technologie utilisée	HPL (Home Pulsed Light)
Durée d'impulsion	De 500 à 800 µs
Longueur d'onde	De 475 à 1 200 nm
Temps de charge/source d'alimentation	Fonctionnement continu
Temps nécessaire au traitement des demi-jambes	30 minutes
Sécurité pendant le fonctionnement	Le capteur de couleur de peau assure que les impulsions ne sont fournies que sur une peau de couleur appropriée.
Classification selon la norme	CEI 60601-2-57:2011
– Groupe de risque	Exempt
Infiltration d'eau	IP30
Taille de l'emballage	180 x 180 x 100 mm (9 x 9 x 5,2 po) (H x L x P)
Poids de l'appareil	200 g (7,1 oz)
Adaptateur	Modèle : KSA24A1200150HU
– Puissance nominale	100-240 V; 50-60 Hz; 0,5 A

Environnement d'exploitation	
Température	+10 °C à +35 °C (+50 °F à +95 °F)
Humidité relative	30 % à 75 % (résolution humidité)
Pression atmosphérique	700 à 1 060 hPa

Conditions de transport et stockage	
Température	-40 °C à +70 °C (-104 °F à +158 °F)
Humidité relative	10 à 90 %
Pression atmosphérique	700 à 1 060 hPa

Niveau	Énergie [J]	Fluence [J/cm²]	Répétition [s]	Tolérance
1	3,5	1,3	1,1	+/-20
2	5	1,9	1,5	+/-20
3	6,5	2,4	2,3	+/-20
4	8	3	3	+/-20
5	9,5	3,5	3,5	+/-20

Étiquettes

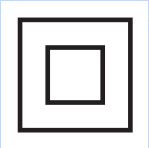

- Ce symbole indique que l'appareil bénéficie d'une double isolation (classe II).

- Ce symbole signifie : Ne jetez pas l'appareil avec les ordures ménagères à la fin de sa vie utile. Pour plus d'informations, reportez-vous au chapitre «Mise au rebut».

- Ce symbole signifie : L'appareil est conforme aux normes européennes (CE signifie «Conformité européenne»).

- Ce symbole signifie : Partie appliquée (p. ex. électrode) de type BF (corps flottant) conformément à la norme CEI 60601-1.

- Ce symbole signifie : Lisez attentivement le mode d'emploi avant d'utiliser l'appareil.

- Il s'agit du symbole CSA pour les États-Unis et le Canada.

PHILIPS

100% recycled paper
100% papier recyclé

www.philips.com

4222.100.2143.1 (11/13)