PHILIPS

*Dream*Station Go

Auto CPAP
CPAP

Brukerhåndbok

Innhold

1. Sikkerhetsinformasjon 1
Tiltenkt bruk 1
Advarsler 1
Forsiktighetsregler 4
Kontraindikasjoner 6
Forklaring av sikkerhetssymboler 6

2. Systemoversikt 8
Systeminnhold 8
Tilbehør 8
Systemdiagram 9

3. Behandlingsenhet 10
Plassering av enheten 10
Forsyne enheten med strøm 10
Starte enheten 11
Navigere i enhetens skjermbilder 12
Innstillinger for menynavigering med behandling på 13
Rampefunksjon 13
MyStart-funksjon 14
Innstillinger for menynavigering med behandling av 15
Min info 16
Min komfort 17
Min enhet 18
Brukerstøtte 19
Kontroller masketilpasning 20
Pare behandlingsenheten med *Bluetooth*®-aktivert mobil enhet 21
Hurtigmeldinger for enheten 22

4. Slange 25
Slangetyper 25
Koble slangen til enheten 25
Skifte slangetype 27
Rengjøre slangen 27
Hurtigmeldinger for slangeenheten 27

5. Filter 28
Filtertyper 28
Montere og skifte filteret 29
Hurtigmeldinger for filterenheten 29

6. Tilbehør 30
Bruke USB-porten og mikro-USB-porten 30
Bruke microSD-kortet 31

Hurtigmeldinger for microSD-kortenheten 32

7. Batteripakke 33
Indikatorer og knapper på batteripakken 33
Klargjøre batteripakken for første gangs bruk og lading 35
Koble batteripakken til enheten 35
Koble fra batteripakken 37

8. Stell og vedlikehold 38
Vedlikehold av behandlingsenhet og batteripakke 38
Vedlikehold av gjenbrukbart filter 38

9. Feilsøking 40
Tips og råd 40
Kontakt kundeservice 42

10. Tilleggsmerknader 43
Reise med systemet 43
Flyreiser 43
Høydekompensasjon 43
Tilføre ekstra oksygen 43
Service 43
Ekstra merknader 44
Spesifikasjoner 45
Kassering 48
Informasjon om elektromagnetisk kompatibilitet (EMC) 48

Begrenset garanti 52

1. Sikkerhetsinformasjon

Tiltenkt bruk

Philips Respironics DreamStation Go-systemer leverer behandling med positivt luftveistrykk for å behandle obstruktiv søvnapné hos pasienter som puster spontant og veier over 30 kg. De er beregnet til bruk i hjemmet eller i sykehus-/institusjonsmiljø.

Viktig

CPAP-terapi skal kun brukes i henhold til instruksjoner fra en lege med legelisens.

Det finnes flere typer tilbehør som bidrar til å gjøre behandling av obstruktiv søvnapné (OSA) med DreamStation Go-systemet så enkelt og behagelig som mulig. For å sikre at du får trygg og effektiv behandling, må du kun bruke tilbehør fra Philips Respironics.

Advarsler

En advarsel indikerer risikoen for skade på brukeren eller operatøren.

Bruk av enheten	Denne enheten er ikke beregnet for livreddende behandling.
Kvalifikasjoner hos personell	Denne håndboken fungerer som en referanse. Instruksjonene i denne håndboken har ikke til hensikt å overstyre helsepersonellets instruksjoner vedrørende bruken av enheten.
	Operatøren skal lese og forstå hele håndboken før enheten brukes.
Drifts- og oppbe-varingstemperaturer	Ikke bruk denne enheten dersom romtemperaturen er over 35 °C, fordi temperaturen til luftflowen kan overstige 43 °C. Dette kan gi irritasjon eller skade i luftveiene hos pasienten.
	Ikke bruk enheten når den står på et varmt sted, for eksempel i direkte sollys eller i nærheten av en varmekilde. Disse forholdene kan øke temperaturen til luftflowen og føre til irritasjon eller skade på luftveiene til pasienten.
Bakteriefilter	Hvis enheten brukes av flere personer, skal det monteres et bakteriefilter med lav motstand for hovedflow mellom enheten og kretsslangen for å unngå smitte.
	Hvis enheten brukes på flere brukere, må du kaste og skifte bakteriefilteret hver gang enheten skal brukes på en ny person.

Pasientkretser og slanger	Enheten skal kun brukes sammen med masker og koblinger som anbefales av Philips Respironics, eller som anbefales av helsepersonellet eller respirasjonsterapeuten. En maske skal ikke brukes uten at enheten er slått på og fungerer som den skal. Utåndingsporten(e) som er tilknyttet masken, må ikke blokkeres. **Forklaring av advarselen**: Enheten skal brukes med spesielle masker eller koblinger med utåndingsporter som sørger for en kontinuerlig luftflow ut av masken. Når enheten er slått på og fungerer som den skal, sørger frisk luft fra enheten for at utåndet luft presses ut gjennom maskens utåndingsport. Når enheten ikke er i drift, vil det imidlertid ikke leveres tilstrekkelig med frisk luft gjennom masken, og den utåndede luften kan bli gjeninnåndet.
	Hvis du bruker en heldekkende ansiktsmaske (en maske som dekker både munnen og nesen), må masken være utstyrt med en sikkerhetsventil (innåndingsventil).
	Ikke dra i eller strekk slangen. Det kan føre til kretslekkasjer.
	Inspiser slangen for skade eller slitasje. Kasser og skift ut slangen etter behov.
Enhet som ikke fungerer som den skal	Hvis det oppstår uforklarlige endringer i enhetens ytelse, hvis den lager uvanlige lyder, hvis det kommer vann inn i kabinettet, eller hvis kabinettet får sprekker eller blir ødelagt, må bruken opphøre. Ta kontakt med leverandøren.
Strømledning	Sørg for at strømledningen mellom enheten og utgangen er plassert slik at ingen kan snuble i den og den ikke ligger i veien for stoler og andre møbler.
	Denne enheten er aktivert når strømledningen er tilkoblet.
	Bruk kun strømledninger levert av Philips Respironics til denne enheten. Bruk av strømledninger som ikke er levert av Philips Respironics, kan føre til overoppheting eller skader på enheten.
	For å unngå kvelningsfarer må du sørge for at alle ledninger som er koblet til enheten og batteripakken, er lagt ut på korrekt måte.

Tilbehør	Ikke bruk tilbehør, avtakbare deler og materialer som ikke er anbefalt av Philips Respironics. Ikke-kompatible deler eller tilbehør kan føre til dårligere ytelse.
	USB-ladeporten er kun beregnet til lading av en mobil enhet, for eksempel en mobiltelefon. Kontroller at det ikke er annet tilbehør koblet til den mobile enheten mens den er koblet til denne ladeporten.
	Bruk av annet tilbehør, transdusere og kabler enn de som er spesifisert eller levert av produsenten av dette utstyret, kan føre til økt elektromagnetisk stråling eller redusert elektromagnetisk immunitet for dette utstyret, noe som kan føre til feil drift.
Oksygen	Når du bruker oksygen med dette systemet, må oksygentilførselen oppfylle lokale forskrifter for medisinsk oksygen.
	Ikke koble enheten til en uregulert eller høytrykks-oksygenkilde.
	Når det brukes oksygen med dette systemet, må det plasseres en Philips Respironics-trykkventil i flukt med pasientkretsen mellom enheten og oksygenkilden. Trykkventilen bidrar til å forhindre at oksygen strømmer tilbake fra pasientkretsen og inn i enheten når enheten er avslått. Hvis det ikke brukes en trykkventil, kan det føre til brannfare.
	Oksygen fremmer forbrenning. Oksygen må ikke benyttes hvis det røykes eller benyttes åpen ild i nærheten.
	Ikke bruk enheten i nærheten av brannfarlig blanding av anestesimiddel sammen med oksygen eller luft, i nærheten av lystgass eller i et oksygenanriket miljø.
	Ikke bruk enheten i nærheten av en kilde som avgir giftig eller skadelig damp.
	Når det brukes oksygen med dette systemet, må du slå på enheten før du slår på oksygenet. Slå av oksygenet før du slår av enheten. Dette vil forhindre oksygenoppsamling i enheten. **Forklaring av advarselen:** Hvis enheten ikke er i bruk, men oksygenflowen fortsatt er på, kan oksygenet som tilføres gjennom slangen, samle seg i enhetens kabinett. Oksygenoppsamling i enhetens kabinett vil utgjøre en risiko for brann.
EMC	Unngå å bruke dette utstyret ved siden av eller stablet sammen med annet utstyr. Det kan medføre driftsfeil.
	Health Industry Manufacturers Association (Forening for produsenter av medisinsk utstyr) anbefaler en minsteavstand på 15,25 centimeter mellom en trådløs telefon og en pacemaker, slik at du unngår potensiell interferens med pacemakeren. DreamStation Go sin innebygde *Bluetooth*-kommunikasjon skal i denne sammenheng betraktes som en trådløs telefon.

Stell og vedlikehold	Inspiser elektriske ledninger, kabler, slanger og tilbehør med jevne mellomrom med tanke på skader eller tegn på slitasje. Avbryt bruken og skift ut ved skade.
	Reparasjoner og justeringer må kun utføres av Philips Respironics-autorisert servicepersonell. Uautorisert service kan føre til personskade, ugyldig garanti eller kostbar utstyrsskade. Kontakt leverandøren din for informasjon om vedlikehold.
	Enheten eller batteripakken må ikke endres på noen måte.
	Kontroller ladestatus for batteripakken regelmessig, og lad opp hvis den er utladet.
	For å unngå elektrisk støt skal du alltid trekke strømledningen ut av strømuttaket i veggen før enheten skal vedlikeholdes. Enheten skal IKKE legges ned i væske.
	Ikke senk batteripakken i vann eller annen væske.
Kvelning	Denne enheten inneholder små deler som kan utgjøre en kvelningsfare.
Nebulisering	Nebulisering eller luftfukting kan øke motstanden for filtre i pustesystemer, og brukeren må overvåke filteret i pustesystemet ofte for å kontrollere ev. økt motstand og blokkering, for å sikre at riktig behandlingstrykk gis.
Generelt	Kontakt helsepersonellet hvis symptomene på søvnapné kommer tilbake.

Forsiktighetsregler

En forsiktighetsregel indikerer muligheten for skade på enheten.

EMC	Elektromedisinsk utstyr krever spesielle forholdsregler vedrørende elektromagnetisk kompatibilitet (EMC) og må installeres i henhold til EMC-informasjonen. Ta kontakt med leverandøren vedrørende informasjon om EMC-installasjon.
Mobil RF-kommunikasjon	Bærbart RF-kommunikasjonsutstyr (inkludert periferiutstyr som antennekabler og eksterne antenner) må ikke brukes nærmere enn 30 cm fra noen del av [ME-UTSTYR eller ME-SYSTEM], inkludert kabler spesifisert av produsenten. Det kan i så fall føre til at utstyrets ytelse reduseres.
Bruk av enheten	Før enheten tas i bruk må det kontrolleres at begge endehetter er satt på plass når det ikke er installert noe tilbehør, f.eks. batteripakken.
	Sørg for at behandlingsenheten er ordentlig festet dersom den blir brukt i et bærbart miljø.

Elektrostatisk utladning (ESD)	Pinnene på koblingene må ikke berøres, og tilkoblinger skal ikke utføres uten at spesielle forholdsregler er iverksatt. Forebyggende prosedyrer inkluderer metoder for å forhindre oppbygging av elektrostatisk ladning (f.eks. klimaanlegg, luftfukting, ledende gulvbelegg, ikke-syntetiske klær) og utladning fra egen kropp til rammen på utstyret eller systemet eller til jord. Det anbefales at alle personer som skal håndtere denne enheten, får en grunnleggende forståelse av disse forebyggende prosedyrene som en del av opplæringen.
Kondens	Kondens kan skade enheten. Hvis enheten har blitt utsatt for svært varme eller kalde temperaturer, må du la den justere seg til romtemperatur (driftstemperatur) før behandlingen starter. Ikke bruk enheten utenfor driftstemperaturområdet som er angitt i avsnittet Spesifikasjoner senere i denne håndboken.
Filtre	Et riktig installert, uskadet, fint filter til gjenbruk eller engangsbruk fra Philips Respironics er nødvendig for riktig bruk.
	Tilstoppede inntaksfiltre kan forårsake høy driftstemperatur og påvirke enhetens ytelse. Kontroller inntaksfiltrene regelmessig etter behov for å sørge for at de er hele og at det ikke har samlet seg smuss.
	Det skal aldri settes inn et vått filter i enheten. Du må la filteret få tilstrekkelig tid til å tørke etter skylling.
	Forsikre deg om at luftinntakshullene på siden av enheten ikke tildekkes av sengetøy, gardiner eller andre gjenstander. Det må være god ventilasjon rundt enheten for at systemet skal fungere riktig.
Batteripakke	Ikke utsett batteripakken for ekstreme temperaturer (se avsnittet Spesifikasjoner for temperaturspesifikasjoner). Hvis batteripakken blir svært varm eller svært kald, må du la den nå romtemperatur før bruk.
	Det finnes ingen deler på batteripakken som brukeren kan utføre service på. Derfor må du ikke prøve å demontere eller reparere den.
Skjøteledninger	Ikke bruk skjøteledninger med denne enheten.
Plassering av enheten	Ikke plasser enheten i eller på noen beholder som kan samle opp eller inneholde vann.
	Ikke plasser enheten direkte på tepper, stoff eller andre antennelige materialer.
Bruk av tobakk	Tobakksrøyk kan forårsake tjæreopphopning inne i enheten, noe som kan føre til at enheten ikke fungerer som den skal.

Kontraindikasjoner

Ved vurdering av de relative fordelene og ulempene ved bruk av dette utstyret, må klinikeren være innforstått med at enheten kan levere trykk på opptil 20 cm H_2O. Ved visse feiltilstander er det mulig å oppnå et maksimalt trykk på 40 cm H_2O. Studier har vist at følgende tilstander kan være en kontraindikasjon for bruk av CPAP-behandling for noen pasienter:

- Bulløs lungesykdom
- Patologisk lavt blodtrykk
- Bypass i øvre luftveier
- Pneumotoraks
- Pneumocephalus har blitt rapportert hos en pasient ved bruk av nasalt kontinuerlig positivt luftveistrykk. Det må utvises forsiktighet ved foreskriving av CPAP til utsatte pasienter, for eksempel pasienter med: cerebrospinalvæskelekkasje (CSF), abnormiteter på silplaten (lamina cribrosa), tidligere hodetraume og/eller pneumocephalus. (Chest 1989; 96:1425-1426)

Bruken av behandling med positivt luftveistrykk kan være forbigående kontraindisert ved tegn på bihule- eller mellomørebetennelse. Ikke til bruk hos pasienter med bypass i øvre luftveier. Ta kontakt med helsepersonell hvis du har spørsmål om behandlingen.

Forklaring av sikkerhetssymboler

Følgende symboler kan vises på enheten og tilbehøret:

Symbol	Navn og betydning
	Brukerhåndbok; bruksanvisning. Se bruksanvisning.
	For bruk på fly. Samsvarer med RTCA-DO-160G, avsnitt 21, kategori M.
~	AC-strøm (vekselstrøm) Indikerer på fabrikkskiltet at utstyret kun er egnet for vekselstrøm, for å identifisere relevante terminaler.
	Elektrisk og elektronisk utstyr skal behandles som spesialavfall i henhold til EU-direktiv 2012/19/EU.

Symbol	Navn og betydning
Li-ion	Litiumionbatteri
	Bluetooth®-symbol Indikerer at enheten har *Bluetooth*-funksjoner.
IP22	Dryppsikkert utstyr Beskyttelse mot inntrenging av faste fremmedlegemer ≥12,5 mm i diameter. Beskyttelse mot inntrenging av vann som har skadelige effekter i dryppende tilstand (15° vippet).
	Ikke-ioniserende elektromagnetisk stråling Indikerer at utstyret har RF-sendere.
	Forsiktig! Se medfølgende dokumenter.
	Elektrostatisk sensitive enheter (ESD-advarselssymbol) Obs! – Følg forholdsregler for håndtering av elektrostatiske sensitive enheter.
	Seriekobling
	Klasse II-utstyr (dobbel isolering). For å identifisere utstyr som oppfyller sikkerhetskravene spesifisert for klasse II-utstyr.
	Holdes unna sollys. Indikerer at den medisinske enheten trenger beskyttelse mot lyskilder.
	Pasientnær del av type BF For å identifisere en pasientnær del av type BF som samsvarer med IEC 60601-1.
	Skal ikke demonteres
	Kun for innendørs bruk Utstyret er utformet primært for innendørs bruk.

2. Systemoversikt

DreamStation Go CPAP er en enhet for behandling med kontinuerlig positivt luftveistrykk som er beregnet på behandling av obstruktiv søvnapné (OSA).

Det finnes mer tilgjengelig tilbehør som kan brukes med enheten. Kontakt leverandøren hvis du ønsker å kjøpe tilbehør som ikke følger med systemet.

Systeminnhold

DreamStation Go-systemet kan bestå av følgende komponenter:

• Enhet	• microSD-kort (valgfritt)
• Brukerhåndbok	• Fint filter til engangsbruk (valgfritt)
• Filter til gjenbruk	• Batteripakke (valgfritt)
• 12 mm mikrobøyelig slange (type 12)	• 1,83 m strømledning

Merk

Hvis noen av disse komponentene mangler, skal du kontakte leverandøren.

Tilbehør

Følgende tilbehør er tilgjengelig for DreamStation Go-systemet:

• 1,83 m seriekommunikasjonskabel (med ferritt)	• 3,04 m strømledning
• Lite reisesett	• Middels stort reisesett
• 15 mm standardslange (type 15)	• 22 mm ytelsesslange (type 22)
• Bakteriefilter	• Trykkventil (til bruk med ekstra oksygen)

Merk

Mobilenhetens ladekabel må ikke være lengre enn 1,83 m.

Systemdiagram

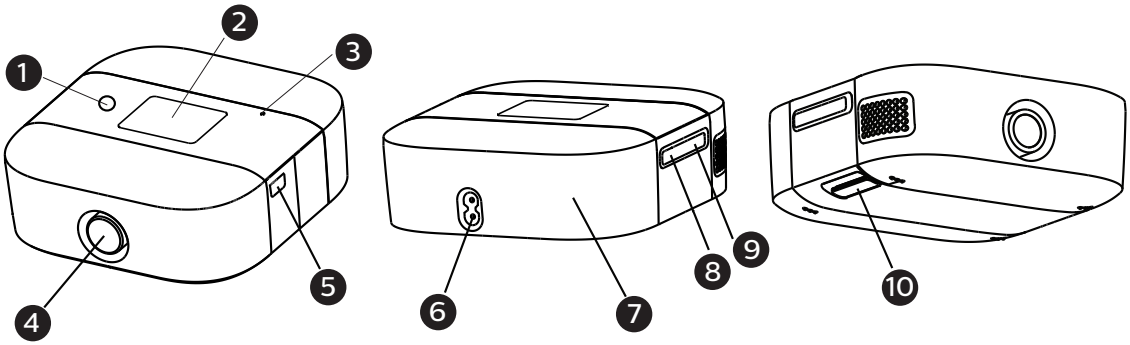

Illustrasjonen ovenfor viser noen av enhetens funksjoner, som er beskrevet i tabellen nedenfor.

Nr.	Funksjon	Beskrivelse
1	Av/på-knapp for behandling ◯	Starter og stanser luftflow for behandling.
2	Displayets berøringsskjerm	Dette er behandlingsenhetens brukergrensesnitt.
3	Sensor for omgivelseslys	Oppdager lysnivået i rommet og justerer displayskjermens lysstyrke.
4	Luftuttaksport	Koble til slangen her.
5	Seriekobling	Få tilgang til seriekoblingen her.
6	Vekselstrøminntak	Koble til strømledningen her.
7	Batteripakketilgang	Denne endehetten kan tas av for å få tilgang til batteripakken.
8	microSD-kort	Få tilgang til microSD-kortet her.
9	Mobilladingsport	Få tilgang til USB-ladeport her ved bruk av mobilenheter.
10	Filtertilgang	Få tilgang til filteret her.

3. Behandlingsenhet

Plassering av enheten

Plasser enheten på et fast, flatt underlag et sted med enkel tilgang til der den skal brukes. Enheten bør plasseres på et lavere nivå enn din sovestilling. Forsikre deg om at enheten ikke befinner seg i nærheten av varme- eller kjøleutstyr (f.eks. luftsirkulasjonsventiler, radiatorer, klimaanlegg).

Merk

Ved plassering av enheten må du passe på at strømledningen er tilgjengelig, siden den eneste måten å slå av enheten på, er å ta ut strømkontakten.

Forsyne enheten med strøm

Følg fremgangsmåten nedenfor for å betjene enheten ved å koble strømledningen til et strømuttak.

1. Koble strømledningens kontakt til strøminngangen bak på enheten.

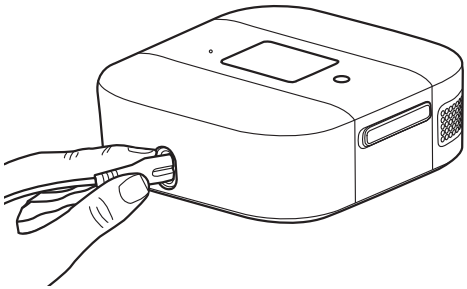

2. Koble støpslet på strømledningen til et strømuttak som ikke kontrolleres av en veggbryter.

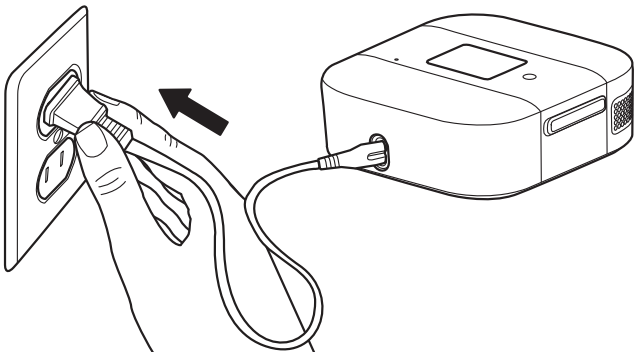

3. Pass på at alle tilkoblinger sitter godt.

Starte enheten

1. Pass på at enheten forsynes med strøm. **Trykk hvor som helst på displayskjermen for å aktivere enheten.**

Nr.	Funksjon
1	Av/på-knapp for behandling
2	Displayets berøringsskjerm

2. Ta på deg maskeenheten. Se instruksjonene som følger med masken.

3. Trykk på behandlingsknappen ◯ på toppen av enheten for å slå på luftflow og starte behandlingen. Gjeldende trykk som leveres, vises i skjermbildet. Behandlingsknappen er **kun til behandling.**

4. Litt maskelekkasje er normalt og akseptabelt. Korriger større maskelekkasjer eller øyeirritasjon ved å justere maskens hodeutstyr. Se instruksjonene som fulgte med masken, for å få mer informasjon. Se eventuelt delen Kontroller masketilpasning.

5. Trykk på behandlingsknappen igjen for å slå av behandlingen. Slå av behandlingen når displayskjermen er av ved å plassere og holde en finger på skjermen i tre sekunder. Du kan også trykke hvor som helst på displayskjermen for å aktivere skjermen. Trykk deretter på behandlingsknappen for å slå av behandlingen.

Merknader

- Hvis du bruker enheten i en seng med hodegjerde, skal du prøve å plassere slangen over hodegjerdet. Dette kan redusere spenninger som påvirker masken.
- Hvis det oppstår et strømbrudd under behandlingen, vil enheten vise startskjermbildet når strømforsyningen gjenopprettes. Du kan gjenoppta behandlingen etter behov.

Navigere i enhetens skjermbilder

Med brukergrensesnittet på denne enheten kan du justere enhetens innstillinger og vise informasjon om behandlingen din. Brukergrensesnittet består av displayskjermen og berøringspanelet. Sveip til venstre eller høyre på berøringspanelet for å bla gjennom menyalternativene på displayskjermen.

Slik justerer du en innstilling:

1. Sveip på berøringsskjermen til du finner ønsket menyalternativ.
2. Trykk på ønsket menyalternativ.
3. Sveip på berøringsskjermen til du finner undermenyalternativet, og trykk på alternativet for å velge denne innstillingen.
4. Sveip på berøringsskjermen for å endre innstillingen.
5. Trykk på ikonet eller trykk på pil opp-tasten øverst til venstre på displayet for å lagre innstillingen, og gå tilbake til forrige menyalternativ.

Merk

- Sveip-ikonet i et skjermbilde indikerer at du må sveipe til venstre eller høyre for å utføre en handling.
- Trykk-ikonet i et skjermbilde angir at du skal trykke på displayet for å utføre en handling.
- Hvis du trykker på pil ned på displayet når pil ned vises i et skjermbilde, kommer du til en undermeny med flere menyalternativer. Hvis du trykker på pil opp når pil opp vises i en undermeny, kommer du tilbake til hovedmenyen.
- Skjermbildene som vises i denne håndboken, er kun eksempler som er ment som referanse. Faktiske skjermbilder kan variere avhengig av enhetsmodell og leverandørinnstillinger.

Innstillinger for menynavigering med behandling på

Du kan justere eller vise følgende innstillinger mens enheten leverer behandling.

Nr.	Funksjon	Beskrivelse
1	Behandlingstrykk	Viser gjeldende trykk som leveres.
2	Rampefunksjon	Hvis rampefunksjonen er aktivert, vil enheten gå tilbake til innstilt rampetrykk når du trykker på rampeikonet.
3	Omstart	Hvis MyStart-funksjonen er aktivert, vil enheten gå tilbake til innstilt MyStart-trykk når du trykker på omstartikonet.

Merk: MyStart- og rampefunksjonene er ikke tilgjengelige samtidig. Leverandøren kan kun aktivere én av dem.

Rampefunksjon

Rampe er en komfortfunksjon som reduserer levert lufttrykk når du prøver å sovne, og som deretter øker lufttrykket gradvis (ramper det opp) til ordinasjonsinnstillingen. Dermed blir det mer behagelig å sovne.

Hvis rampen er aktivert på enheten, trykker du på rampeikonet ( ) på displayet etter at du har slått av luftflow. Du kan bruke rampefunksjonen så ofte du ønsker.

Når du trykker på rampeikonet, endres behandlingsskjermbildet slik at det gjenspeiler rampetrykket, og tallene i den blå sirkelen gjenspeiler den gradvise trykkøkningen.

3. Behandlingsenhet

Enheten har to rampemoduser. Standard rampemodus øker trykket jevnt og trutt. Alternativt opprettholder SmartRamp-modusen et konstant lavt trykk inntil enheten oppdager at du trenger mer trykk.

MyStart-funksjon

MyStart-funksjonen lar deg velge et starttrykk for Auto CPAP hvor det er mest komfortabelt for deg å sovne. Hvis trykket føles for lavt eller for høyt når du prøver å sovne, kan du justere MyStart-trykket opp eller ned via MyComfort-menyen.

Hvis MyStart er aktivert, er MyStart-trykket det trykket som leveres når du slår på luftflow, og frem til MyStart-tiden utløper. Du kan gå tilbake til MyStart-trykket når som helst i løpet av natten ved å trykke på omstartikonet .

Når du slår på luftflow eller trykker på omstartikonet, vil den blå sirkelen i behandlingsskjermbildet endre seg og gjenspeile at tiden i denne funksjonen nærmer seg MyStart-tid. Tallene i den blå sirkelen vil i første omgang gjenspeile MyStart-trykket. Utover natten oppdateres dette tallet for å gjenspeile en eventuell nødvendig endring i behandlingstrykk mellom MyStart-trykket og enhetens maksimale trykk.

Innstillinger for menynavigering med behandling av

Fra startskjermbildet kan du bla mellom følgende fem alternativer:

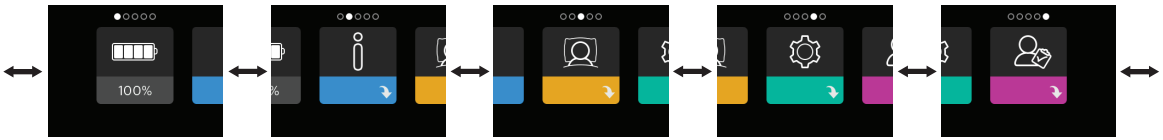

Batteri | Min info | Min komfort | Min enhet | Brukerstøtte

Batteri	Denne menyen er synlig når batteripakken er tilkoblet. Se **kapittel 7, Batteripakke** for mer informasjon.
Min info	Denne menyen gir en statistisk oversikt over behandlingsbruken din.
Min komfort	Denne menyen inneholder komfortinnstillinger som du kan justere ved behov.
Min enhet	Denne menyen inneholder innstillinger for enheten som du kan endre.
Brukerstøtte	Denne menyen inneholder informasjon leverandøren kan be deg lese høyt, slik at det blir enklere å hjelpe deg via telefon.

Min info

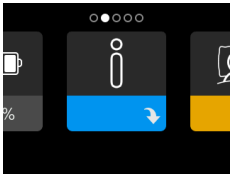

Når du velger **Min info**, vises følgende skjermbilder. Du kan ikke endre innstillingene i menyen Min info. Disse skjermbildene er kun ment som referanse. Leverandøren vil kanskje be om deg om denne informasjonen med jevne mellomrom. Hvis noen av alternativene nedenfor ikke er synlige, er det fordi leverandøren ikke har aktivert disse alternativene.

Ikon	Tekst	Beskrivelse
AHI	Forrige økt	Dette skjermbildet viser hvor lenge brukeren faktisk mottar behandling på enheten, apné/hypopné-indekser (AHI) og verdien “100 % minus stor lekkasje” for den siste 1-dagsperioden.
	Terapitimer	Dette skjermbildet viser hvor lenge brukeren faktisk har mottatt behandling på enheten i løpet av den siste 1-dagsperioden. I tillegg vises den gjennomsnittlige tiden pasienten faktisk har mottatt behandling i løpet av de siste 7 og 30 dagene.
AHI	AHI	Dette skjermbildet viser apné/hypopné-indeksverdien (AHI) for den siste 1-dagsperioden. Det viser i tillegg gjennomsnittet av disse individuelle AHI-verdiene i løpet av en 7- og en 30-dagersperiode.
	Masketil-pasning	Viser verdien “100 % minus stor lekkasje”. En stor lekkasje er prosentandelen av tid der maskelekkasjen var så høy at det ikke lenger er mulig for enheten å identifisere respirasjonshendelser med statistisk nøyaktighet. Viser verdien for den siste 1-dagsperioden samt verdiene i løpet av de siste 7 og 30 dagene.
CSR	Periodisk pusting	Viser prosentandelen av tiden da brukeren opplevde periodisk pusting. Viser verdien for den siste 1-dagsperioden samt verdier for de siste 7 og 30 dagene. Hvis du observerer en stor økning i prosentandelen av tid med periodisk pusting indikert her, skal du kontakte leverandøren for å få hjelp.
90 %	90 % trykk	Dette skjermbildet viser verdien for 90 % trykk for den siste 1-dagsperioden samt verdier for de siste 7 og 30 dagene.

Min komfort

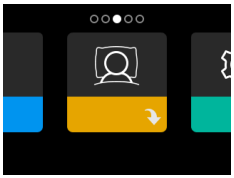

Når du velger **Min komfort**, vises følgende skjermbilder. Du kan endre innstillingene i oppsettmenyen. Disse skjermbildene vises kun hvis de er tilgjengelige og aktivert på enheten. Hvis noen av alternativene nedenfor ikke er synlige, er det fordi leverandøren ikke har aktivert disse alternativene. Hvis et hengelåsikon 🔒 vises i dette skjermbildet, angir det at leverandøren har låst denne innstillingen, og du kan ikke endre den.

Ikon	Tekst	Beskrivelse
	Rampe	Her vises rampestarttrykket. Du kan øke eller redusere rampestarttrykket i trinn på 0,5 cm H_2O.
	Rampetid	Når du stiller inn rampetid, øker enheten trykket fra verdien innstilt på rampeskjermbildet til behandlingstrykkinnstillingen over tidsperioden angitt her.
MyStart	MyStart-trykk	Dette viser nåværende MyStart-trykk. Du kan øke MyStart-trykket fra 4,0 til 20,0 cm H_2O i trinn på 0,5 cm H_2O.
MyStart	MyStart-tid	Når du angir MyStart-tid, vil enheten overstyre det laveste behandlingstrykket over tidsperioden som er angitt her.
FLEX	Flex (type)	Gjør at du kan velge hvilken type lufttrykksavlastning du vil kjenne når du puster ut ved behandling med de tilgjengelige Flex-typene på enheten. Du kan også slå av denne funksjonen.
FLEX	Flex (nivå)	Her kan du justere nivået på lufttrykkavlastningen du føler når du puster ut under behandlingen. Leverandøren kan aktivere eller deaktivere denne funksjonen. Når leverandøren aktiverer Flex, vil det allerede være et innstilt nivå for deg på enheten. Du kan øke eller redusere innstillingen fra 1 til 3. Innstillingen på “1” gir en liten trykkavlastning, mens høyere tall gir ytterligere avlastning.

3. Behandlingsenhet

Ikon	Tekst	Beskrivelse
	Masketype	Hvis du bruker en Philips Respironics-maske med DreamStation Go, må du se om det står en verdi for System One-motstandskontroll (f.eks. X1, X2) i maskens bruksanvisning. Hvis det finnes en verdi for System One-motstandskontroll for Philips Respironics-masken, må du stille den inn for oppnå optimal trykkavlastning (Flex). Kontakt leverandøren hvis du ikke kan finne denne motstandsinnstillingen for masken.
	Slange-type	Denne innstillingen gjør at du kan velge riktig slangetype som skal brukes med enheten. Du kan velge (12) for Philips Respironics slangetype 12, (15) for Philips Respironics slangetype 15 eller (22) for Philips Respironics slangetype 22. Merk: Slangetype 12 og 15 er angitt på mansjetten med symbolet: “12” eller “15”. Slangetype 22 er ikke angitt på mansjetten.
	Kontroller masketil-pasning	Med denne funksjonen kan du kontrollere tilpasningen av masken før behandlingen startes. Dette gjøres ved å måle mengden lekkasje.

Min enhet

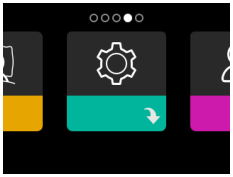

Når du velger **Min enhet**, vises følgende skjermbilder. Du kan endre innstillingene i oppsettmenyen. Disse skjermbildene vises kun hvis de er tilgjengelige og aktivert på enheten. Hvis noen av alternativene nedenfor ikke er synlige, er det fordi leverandøren ikke har aktivert disse alternativene.

Ikon	Tekst	Beskrivelse
	Behand-lingsring	Denne innstillingen kontrollerer behandlingsknappens LED-lysring under behandlingen. LED-lysringen vil stå på under behandlingen hvis du velger Lys på. LED-lysringen vil forsvinne og gå i ett med bakgrunnsbelysningen på displayet hvis du velger Lys dimmes.
	Språk	Med denne funksjonen kan du velge hvilket språk som skal vises i grensesnittet.
	Bluetooth	Med denne funksjonen kan du slå *Bluetooth* av og på. I tillegg kan du slette paringen med en kompatibel *Bluetooth*-enhet.

Ikon	Tekst	Beskrivelse
	Tid	Med denne innstillingen kan du justere tiden. Standardinnstillingen er Greenwich-tid, men du kan justere tiden i trinn på 30 minutter slik at den samsvarer med den lokale tidssonen din. **Merk: Denne tidsinnstillingen skal ikke brukes som en klokkefunksjon på enheten. Den har til hensikt å justere behandlingsdataene dine for bruk i leverandørens datarapporter.**

Brukerstøtte

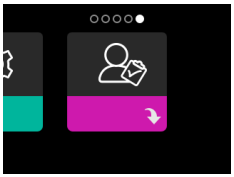

Når du velger **Brukerstøtte**, kan du se følgende skjermbilder. Du kan ikke endre innstillingene i brukerstøttemenyen. Disse skjermbildene er kun ment som referanse. Leverandøren vil kanskje be om deg om denne informasjonen med jevne mellomrom. Hvis noen av alternativene nedenfor ikke er synlige, er det fordi leverandøren ikke har aktivert disse alternativene.

Ikon	Tekst	Beskrivelse
	Enhet (info)	Dette skjermbildet viser informasjon om behandlingsenheten: serienummer, modell og programvareversjon.
	Terapi (info)	Dette skjermbildet viser behandlingsinformasjon som leverandøren kan be om for å gi deg støtte.
	Ring inn	Dette skjermbildet viser total behandlingstid og total viftetid for enheten, samt et samsvarende kontrollnummer leverandøren bruker for å validere at dataene som leveres av deg, er dataene som er hentet fra dette skjermbildet.
	Ytelse (kontroll)	Enheten er utstyrt med det selvdiagnostiske verktøyet “Ytelseskontroll”. Dette verktøyet kan evaluere enheten for visse feil. Det lar deg i tillegg dele viktige enhetsinnstillinger med leverandøren. Bruk Ytelseskontroll når leverandøren ber deg om det. Når skanningen er fullført, viser skjermbildet et grønt merke hvis det ikke oppdages feil. Hvis enheten viser en rød “X”, kontakter du leverandøren for å få hjelp.

3. Behandlingsenhet

Ikon	Tekst	Beskrivelse
A-Trial	A-Trial	Hvis automatisk prøvemodus er tilgjengelig, viser dette skjermbildet dager: xx/xx (der xx/xx er antall fullførte prøvedager / antall valgte prøvedager).

Kontroller masketilpasning

Den valgfrie funksjonen **Kontroller masketilpasning** kan aktiveres eller deaktiveres av leverandøren. Med denne funksjonen kan du kontrollere tilpasningen av masken før behandlingen startes.

1. Ta på deg maskeenheten. Se instruksjonene for masken ved behov.
2. Naviger til skjermbildet **Kontroller masketilpasning** under **Min komfort**, og trykk på displayet for å starte kontrollen.
3. Enheten leverer et testtrykk mens skjermbildet teller ned 40 sekunder.

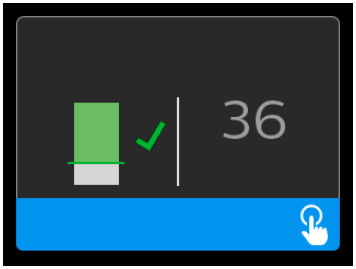

4. Når testen er fullført, vil skjermbildet vise enten et grønt merke eller en rød “X”. Det grønne merket angir at det er en passe stor lekkasje. Den røde “X”-en angir at lekkasjen kan påvirke enhetens ytelse, men enheten forblir funksjonell og leverer behandling.

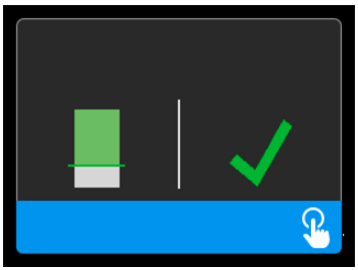

Merk

Hvis du vil prøve å forbedre masketilpasningen, kan du stanse behandlingen, justere tilpasningen av masken og kjøre funksjonen **Kontroller masketilpasning** på nytt. Se instruksjonene som fulgte med masken og hodeutstyret for informasjon om riktig tilpasningsprosedyre.

Pare behandlingsenheten med *Bluetooth*®-aktivert mobil enhet

Enheten din kan ha en trådløs *Bluetooth*-teknologi som gjør at du kan overføre data fra behandlingsenheten din til **DreamMapper**. DreamMapper er et mobilt og nettbasert system som er laget for å hjelpe deg å få en bedre søvnbehandlingsopplevelse.

Merknader

- Du kan kun pare behandlingsenheten med én mobil enhet om gangen.
- Paring fungerer best når behandlingsenheten og den mobile enheten er i samme rom.
- Den gjeldende versjonen av DreamMapper veileder deg gjennom disse instruksjonene.
- Når du har startet paringen, har du 30 sekunder på å fullføre oppsettet. Det avbrytes automatisk når denne tiden har gått.

Slik parer du mobiltelefonen eller nettbrettet manuelt:

1. Installer DreamMapper på den mobile enheten.
2. Når behandlingsenheten er slått på og viften er av, starter du *Bluetooth*-oppsett fra DreamMapper-mobilappen.
3. Behandlingsenheten vil vises som **PR BT XXXX** (XXXX er de fire siste tallene i serie-nummeret angitt nederst på behandlingsenheten eller i **Brukerstøtte**-innstillingene).
4. Den mobile enheten krever at du bekrefter paringen på én av disse to måtene:

— *Angi en PIN-kode*

Følgende ikon vises i skjermbildet på behandlingsenheten sammen med **Pare?**:

Sveip til venstre eller høyre for å velge “ja”, og trykk på displayet for å bekrefte innstillingen. Behandlingsenheten viser en sekssifret PIN-kode. Skriv inn denne PIN-koden på den mobile enheten din for å fullføre paringen.

— *Bekreft en PIN-kode*

Følgende ikon vises i skjermbildet til behandlingsenheten sammen med en sekssifret PIN-kode og **Pare?**:

Verifiser at PIN-koden er identisk på både behandlingsenheten og den mobile enheten. Hvis det er tilfellet, sveiper du over behandlingsenhetens display for å velge “ja” og trykker på displayet for bekrefte valget. Deretter velger du å godta på den mobile enheten for å fullføre paringen.

Hurtigmeldinger for enheten

Hurtigmeldinger for enheten er meldinger som vises i skjermbildet for brukergrensesnittet. Flere hurtigmeldinger finnes i hvert kapittel.

Følgende oppsummeringstabell gir en oversikt over meldingene:

Tilstand	Ikon	Beskrivelse	Mulig årsak	Tiltak
Tid		Ber om å angi tid.	–	Angi tiden på enheten.
Justering av MyStart-trykk	MyStart	Angi innstillingen for MyStart-trykk.	–	Juster MyStart-trykket, og trykk på displayet for å lagre og slette meldingen.
Søvnforløp	–	Viser et sammendrag av behandlingen over tre netter.	–	Trykk på displayet for å bekrefte og slette meldingen.
Endring godtatt		Bekrefter at ordinasjonsendring eller oppgradering av enheten er godkjent.	–	Trykk på displayet for å bekrefte og slette meldingen.
EZ-Start-trykk økt trinnvis til xx,x		Viser når EZ-Start er aktivert og enheten øker innstillingen for behandlingstrykk for neste økt.	–	Ingen tiltak nødvendig.
Pare?: 123456 Ja/Nei		Ber deg om å godkjenne eller avslå paring med en *Bluetooth*-kompatibel enhet. Denne enheten kan identifiseres av de viste sifrene.	–	Sveip på displayet for å godta (Ja) eller avslå (Nei) paring, og bekreft deretter valget ved å trykke på displayet. Hurtigmeldingen vil melde fra etter 30 sekunder, og paringen avbrytes hvis du ikke velger Ja.

Tilstand	Ikon	Beskrivelse	Mulig årsak	Tiltak
Bluetooth LE-passkode		Ber deg om å godta eller avslå paring til en *Bluetooth*-kompatibel enhet før passkoden for paringen vises.	–	Hvis du valgte Ja til å godta paringen, vil *Bluetooth* LE-passkoden vise en passkode på skjermen. Skriv inn passkoden på den mobile enheten din for å utføre paringen. Hurtigmeldingen vil melde fra etter 30 sekunder, og paringen avbrytes hvis du ikke bruker passkoden.
Pasientmelding		Melding fra leverandøren.	–	Trykk på displayet for å bekrefte og slette meldingen.
Endring avvist		En ordinasjons- eller innstillingsendring ble avvist.	Endringen mangler eller er feil.	Kontakt leverandøren.
Behov for service		Angir en feil som gjør at enheten går i “sikker modus”. Strømmen kan da forbli på, men luftflowen deaktiveres.	Enhetsfeil	Koble enheten fra strømmen. Koble til strømledningen igjen for å gjenopprette strømmen. Hvis varslingen fortsetter, tar du kontakt med leverandøren.
Autostopp		Vises når behandlingen avsluttes på grunn av autostoppfunksjon.	Masken er fjernet.	Ta masken på igjen, bekreft god tilpasning og slå på luftflowen for å gjenoppta behandlingen.
Laster språk og starter på nytt		Vises når et nytt språk velges fra menyen.	–	Ingen tiltak nødvendig. Tidsavbrytes når det er fullført.

3. Behandlingsenhet

Tilstand	Ikon	Beskrivelse	Mulig årsak	Tiltak
Opptatt		Vises når enheten er midlertidig utilgjengelig på grunn av datakommunikasjon.	–	Ingen tiltak nødvendig.
Programvare-oppgradering		Ber deg om å oppdatere enheten for programvareendringer.	–	Velg mellom “Ja” eller “Nei” når du blir bedt om å oppgradere programvaren. Hvis “ja” velges, vil oppgraderingen bli utført. Ikke koble enheten fra strøm. Hvis du velger “nei”, blir meldingen slettet.

4. Slange

Slangetyper

Det finnes tre ulike typer slanger som kan brukes sammen med DreamStation Go-behandlingsenheten. Du må velge slangetype på enheten.

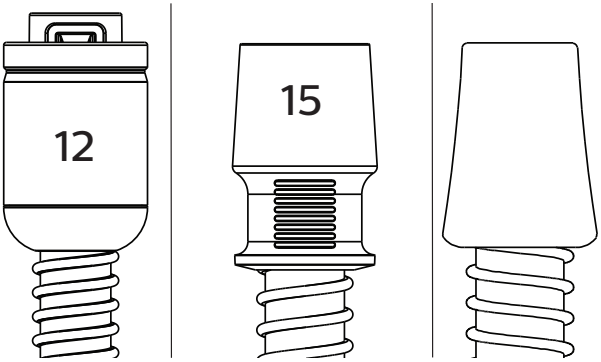

Slangetype 12 | **Slangetype 15** | **Slangetype 22**

Slangetype 12 er merket med “12” på slangemansjetten (som vist på bildet over).
Slangetype 15 er merket med “15” på slangemansjetten (som vist på bildet over).
Slangetype 22 er ikke merket med noe tall eller symbol på slangemansjetten (som vist på bildet over).

Koble slangen til enheten

Koble slangen til enheten din ved hjelp av følgende Philips Respironics-tilbehør:

- Nesemaske eller heldekkende ansiktsmaske (grensesnitt) med innebygd utåndingsport eller en nesemaske eller heldekkende ansiktsmaske (grensesnitt) med en separat utåndingsanordning tilkoblet (f.eks. Whisper Swivel II)
- Bøyelig slange, 1,83 m
- Hodeutstyr til maske

4. Slange

Følg disse trinnene for å koble slangen til enheten:

1. Sett inn slangetype 12, 15 eller 22 i luftuttaksporten på behandlingsenheten.

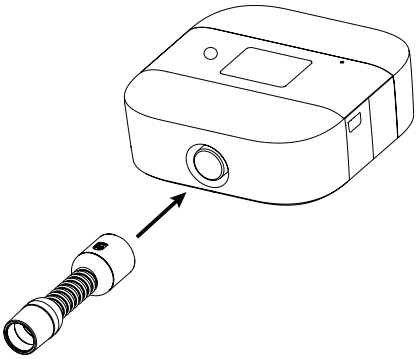

2. Koble slangen til masken. Informasjon om riktig plassering finnes i instruksjonene som fulgte med masken.

Merknader

- Bruk den medfølgende maskeadapteren hvis masken ikke kan kobles direkte til slangetype 12.
- Du kan bruke en standardslange med et bakteriefilter. Ved behov kobles et bakteriefilter til enhetens luftuttak, og deretter kobles den bøyelige slangen til uttaket på bakteriefilteret. Når det brukes bakteriefilter, kan enhetens ytelse bli påvirket. Enheten vil imidlertid fortsatt være funksjonell og levere behandling.
- Masketilkoblingsporten (mansjetten) til slangetypene på 12, 15 og 22 mm er 22 mm iht. standard ISO 5356-1.

Skifte slangetype

Skift slangetype ved å gå til **Min komfort -> Slangetype**. Sveip til venstre eller høyre for å bytte mellom slangetyper.

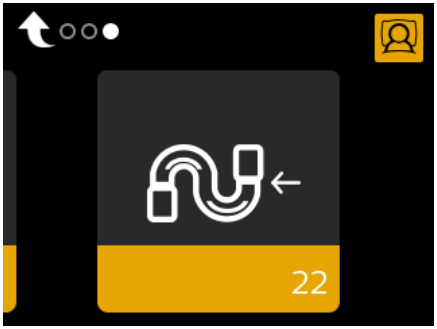

Du finner mer informasjon om navigering eller valg i **kapittel 3, Navigere i enhetens skjermbilder** eller **Min komfort**.

Rengjøre slangen

Rengjør slangen før første gangs bruk og deretter daglig.

1. Koble den bøyelige slangen fra enheten.
2. Vask slangen forsiktig med varmt vann med et mildt rengjøringsmiddel.
3. Skyll godt.
4. Lufttørk. Inspiser slangen for skade eller slitasje. Kast og bytt ut ved behov.

Hurtigmeldinger for slangeenheten

Hurtigmeldinger for enheten er meldinger som vises i skjermbildet for brukergrensesnittet.

Tilstand	Ikon	Beskrivelse	Mulig årsak	Tiltak
Liten lekkasje: Sjekk maske og slange		Blokkert luftvei	Blokkering i slange eller maske	Kontroller at slangen ikke er i klem eller brettet slik at luftflow begrenses. Kontroller at masken er riktig koblet til og uten blokkeringer.

5. Filter

Filtertyper

Du kan enten bruke et filter til gjenbruk som kan vaskes, eller et fint filter til engangsbruk.

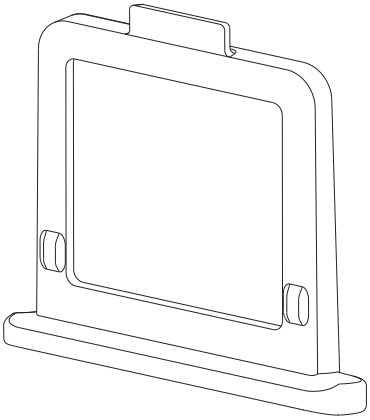

Filter til gjenbruk

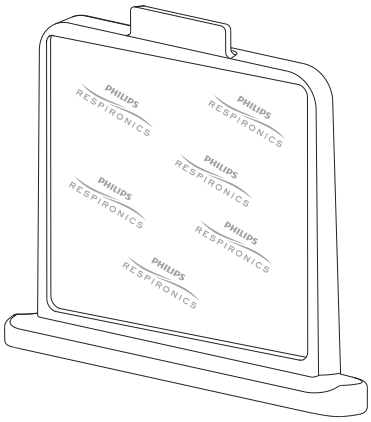

Fint filter til engangsbruk

Filteret til gjenbruk filtrerer ut vanlig husholdningsstøv og pollen. Det gjenbrukbare filteret leveres sammen med enheten.

Det **fine filteret til engangsbruk** gir en grundigere filtrering av fine partikler. Filteret til engangsbruk anbefales for personer som er følsomme for tobakksrøyk eller andre små partikler. Det fine filteret til engangsbruk selges separat. Det fine filteret til engangsbruk inneholder Philips Respironics-merkevare (vist på bildet over).

Det fine filteret til engangsbruk skal IKKE skylles.

Enhetens ytelse kan påvirkes ved bruk av det fine filteret til engangsbruk. Enheten vil imidlertid fortsatt være funksjonell og levere behandling.

Montere og skifte filteret

Et av filtrene **må alltid være på plass for** å betjene enheten. Hvis et filter ikke allerede er montert i enheten, må du montere det gjenbrukbare filteret som et minstekrav før du bruker enheten.

Enheten har en automatisk luftfilterpåminnelse. Hver 30. dag viser enheten en melding som minner deg på å kontrollere filtrene og skifte dem ut etter behov.

Merk

Luftfilterpåminnelsen er bare en melding. Enheten registrerer ikke filterytelsen, og den registrerer heller ikke om et filter har blitt skiftet ut.

Følg disse trinnene for å montere/skifte et filter i enheten:

1. Trekk ut den gamle filterenheten hvis et eksisterende filter skal skiftes ut.

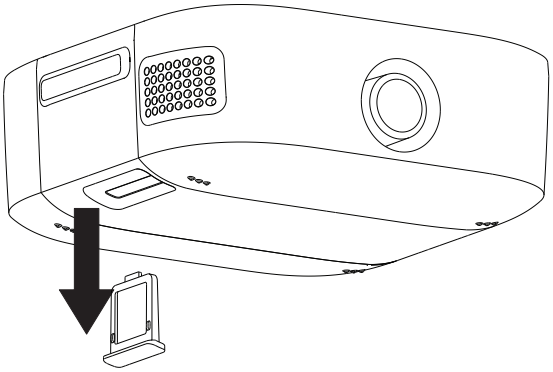

2. Sett inn et tørt, gjenbrukbart filter eller et nytt, fint filter til engangsbruk i filtertilgangen på enheten.

Hurtigmeldinger for filterenheten

Hurtigmeldinger for enheten er meldinger som vises i skjermbildet for brukergrensesnittet.

Tilstand	Ikon	Beskrivelse	Mulig årsak	Tiltak
Inngang blokkert. Sjekk filter.		Blokkert luftvei	Blokkering ved enhetens inntak.	Kontroller at enhetens luftinntak ikke er blokkert. Kontroller at luftfilter/ luftfiltre er riktig installert. Skift ut ved behov.

6. Tilbehør

Det finnes ulikt tilbehør tilgjengelig for DreamStation Go-systemet, for eksempel et microSD-kort, et reisesett og en batteripakke. Enheten har også en USB-port og en mikro-USB-port. Reisesettet er praktisk når du skal reise med enheten. Kontakt leverandøren for å få mer informasjon om tilgjengelig tilbehør. Ved bruk av valgfritt tilbehør skal du alltid følge instruksjonene som følger med tilbehøret.

Bruke USB-porten og mikro-USB-porten

DreamStation Go-enheten har også en USB-port og en mikro-USB-port. USB-porten kan brukes til å lade mobile enheter. Mikro-USB-porten kan brukes av leverandøren til å hente ut behandlingsdata. Fjern dekselet over hver port for å få tilgang.

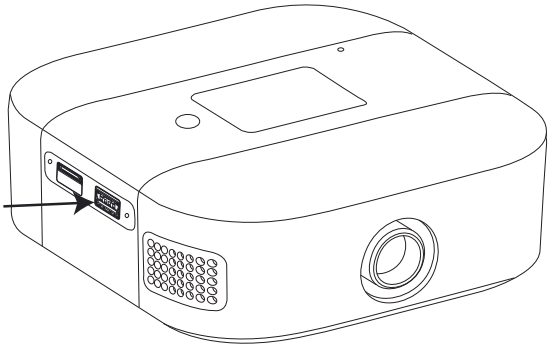

USB-port

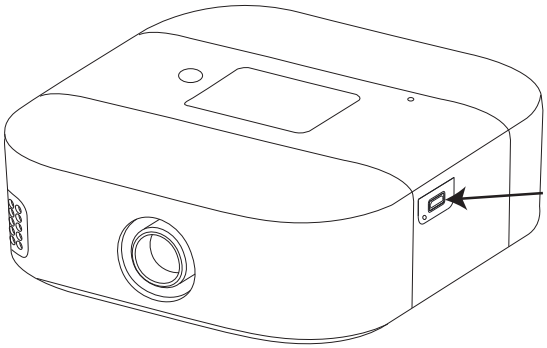

Mikro-USB-port

Bruke microSD-kortet

DreamStation Go-systemet kan leveres med et microSD-kort satt inn i microSD-kortåpningen på siden av enheten, der informasjon registreres for leverandøren. Leverandøren kan be deg om å ta ut microSD-kortet og sende det inn for evaluering med jevne mellomrom.

Du kan bruke filteret til å fjerne microSD-kortet.

Slå av behandlingen og følg disse trinnene for å fjerne microSD-kortet:

1. Ta filteret ut av enheten. Se delen **Montere og skifte filteret** i kapittel 5 i denne håndboken.

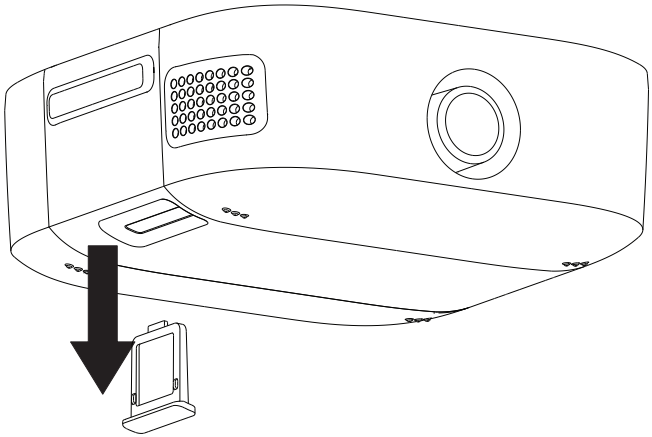

2. Bruk enden av filteret til å skyve mot microSD-kortet. Dette vil få microSD-kortet ut av enheten.

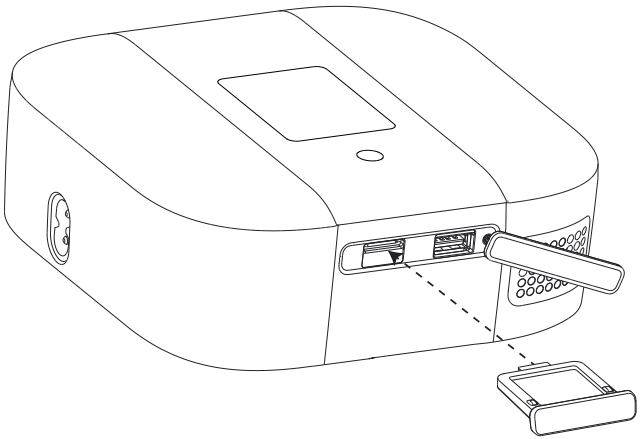

Hurtigmeldinger for microSD-kortenheten

Hurtigmeldinger for enheten er meldinger som vises i skjermbildet for brukergrensesnittet.

Tilstand	Ikon	Beskrivelse	Mulig årsak	Tiltak
Datautveksling: Ikke fjern kortet		Lesing/skriving av microSD-kort pågår.	–	Ingen tiltak nødvendig. Meldingen slettes når microSD-kortaktiviteten er ferdig.
microSD-kort fjernet		Angir at microSD-kortet er fjernet fra behandlingsenheten og ikke satt inn igjen før den gjeldende behandlingsøkten startet.	microSD-kortet ble ikke satt inn i enheten igjen.	Sett microSD-kortet inn igjen, eller klikk for å slette alarmen.
microSD-kort-feil: Ta ut kortet og sett det inn igjen		microSD-kortfeil oppdaget.	Enheten kan ikke lese microSD-kortet. Det kan være et problem med microSD-kortet, eller det ble utløst under en skriveaktivitet, eller det ble satt inn feil.	Ta ut microSD-kortet og sett det inn igjen. Hvis meldingen vises på nytt, må du kontakte leverandøren for å få kortet erstattet.
Fullt microSD-kort		microSD-kortet er fullt.	microSD-kortet er fullt.	Ta ut microSD-kortet og erstatt det med et nytt kort fra leverandøren.

7. Batteripakke

Indikatorer og knapper på batteripakken

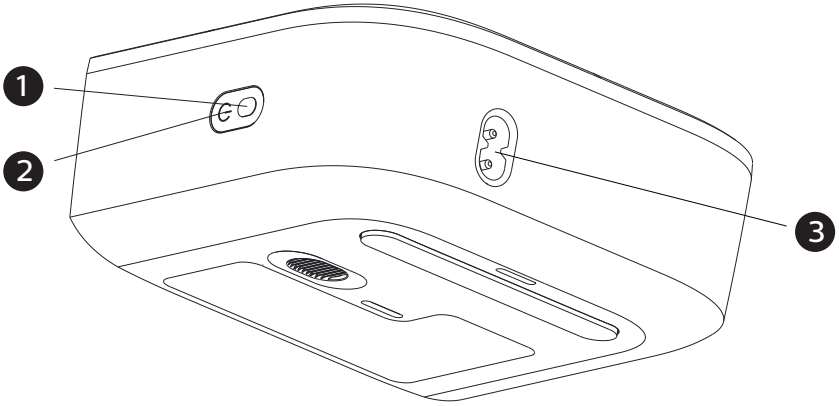

Nr.	Funksjon
1	Trykknapp
2	LED-display
3	Vekselstrøminntak

- Trykknapp – Trykknappen finner du på LED-displayet på batteripakken.
- LED-display – Batteripakken bruker en grønn LED-lampe for å indikere batteriladestatusen når batteriet lades og ikke er tilkoblet behandlingsenheten (frittstående lading). LED-lampen vil være i én av tre moduser:
  * Kontinuerlig ● når batteripakken er fulladet
  * Blinkende ☀ under lading
  * Av ○ når det er tilkoblet til behandlingsenheten

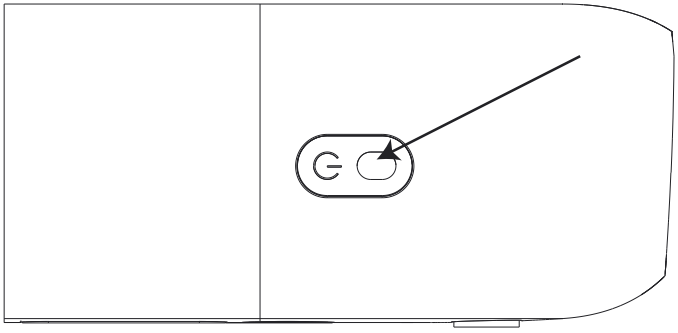

7. Batteripakke

- Batteripakkens ladeindikator under behandling – Displayets berøringsskjerm viser gjeldende batteriladestatus i nedre høyre hjørne når pakken er tilkoblet og behandlingen er aktiv (vist under). En helt oppladet batteripakke indikeres av fire ladestreker. De hvite ladestrekene forsvinner når batteriets ladekapasitet avtar. Avhengig av innstillinger, maskelekkasje og miljøforhold varer en fullt oppladet batteripakke normalt i 8 timer. Kontakt leverandøren for mer informasjon.

- Batteripakkens ladeindikator når behandlingen ikke er aktiv – Displayets berøringsskjerm vil vise batteriets ladeprosent når batteriet er koblet til behandlingsenheten, men ikke er i bruk (vist under). Dette skjermbildet vil vises på hovedmenyen.

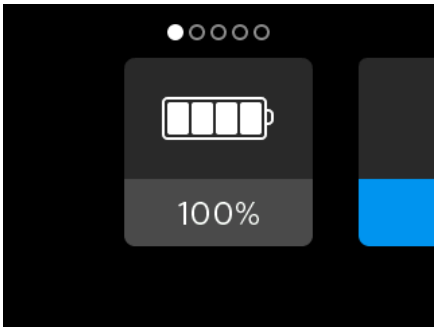

- Varsel om batteripakkens ladestatus – Displayets berøringsskjerm vil vise et batteri med et spørsmålstegn i midten (vist under) når ladenivået ikke kan fastslås.

- Varsel om feil på batteripakke – Displayets berøringsskjerm vil vise et batteri med en X inni (vist under) når det oppdages en batterifeil.

Klargjøre batteripakken for første gangs bruk og lading

1. Fjern batteripakken fra emballasjen.
2. Koble enden av strømledningen til batteripakken.
3. Koble strømledningen til et vekselstrømuttak. Ladingen av batteripakken starter automatisk.
4. Når batteripakken er fulladet, er den klar til bruk med DreamStation Go-behandlingsenheten.

Merknader

- Lad opp batteripakken med jevne mellomrom hvis den ikke brukes regelmessig.
- Behold emballasjen i tilfelle du trenger å returnere batteripakken til Philips Respironics.
- Batteripakken må kobles til og bli fulladet før du bruker den for første gang. Dette kan ta opptil 5 timer.

Koble batteripakken til enheten

Batteripakken er klar til bruk etter opplading. Den kan enten være koblet fra strømuttaket og brukes som en ekstern batteripakke (frittstående modus) eller forbli koblet til strømuttaket og uttak for en kontinuerlig, fulladet batteripakke (avbruddsfri strømforsyningsmodus (UPS)).

Følg trinnene nedenfor for å bruke batteripakken i UPS-modus:

1. Batteripakken må forbli koblet til strømkilden og koblet til et vekselstrømuttak. På denne måten kan du bruke batteripakken kontinuerlig uten at den lades ut.

7. Batteripakke

2. Fjern batteripakkens endehette fra behandlingsenheten.

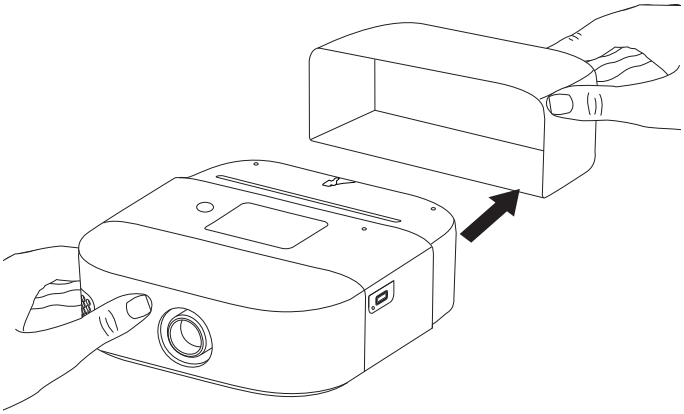

3. Skyv batteripakken på enheten der endehetten var. Se til at batteripakken fester seg til behandlingsenheten.

4. Fest vekselstrømledningen til batteripakken og deretter til vekselstrømuttaket.

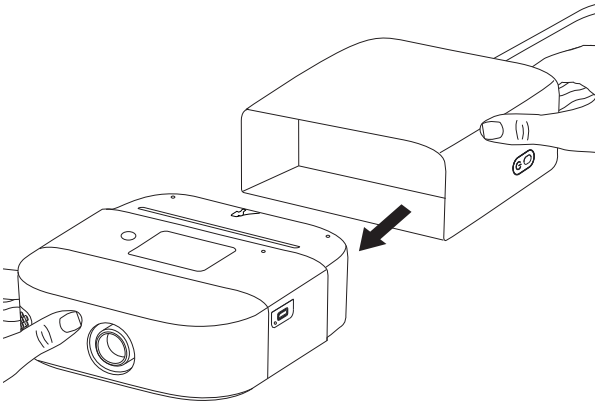

Følg disse trinnene for å bruke batteripakken i frittstående modus:

1. Kontroller at batteripakken er fulladet. Koble strømledningen fra strømuttaket, og koble strømledningen fra behandlingsenheten. Batteripakken kan nå brukes sammen med behandlingsenheten som en ekstern batteripakke.

2. Fjern batteripakkens endehette fra behandlingsenheten.

3. Skyv batteripakken på enheten der endehetten var. Se til at batteripakken fester seg til behandlingsenheten.

4. Trykk kort på batteripakkens trykknapp for å aktivere batteripakken.

Merknader

- Første gang du lader batteripakken må den **fullades** i henhold til instruksjonene i delen **Klargjøre batteripakken for første gangs bruk og lading**. Når den første ladingen er fullført, lades batteripakken mens den er koblet til i UPS-modus.
- Batteripakken slutter å lade når den når full lading, for å bevare batteriets levetid i UPS-modus. Batteriet begynner å lade igjen når det tømmes til 90 % ladestatus.
- Når batteripakken brukes i frittstående modus og behandlingsenheten går i ventemodus, slår behandlingsenheten automatisk av batteripakken for å bevare batteriladingen.

Koble fra batteripakken

1. Koble fra strømledningen.
2. Hold batteripakkens trykknapp nede i 5 sekunder, ellers vil batteripakken slå seg av innen 30 minutter når den ikke er i bruk.
3. Hurtigmeldingen for at enheten slås av vises, og behandlingsenheten slås av og slutter å lyse.
4. Du kan nå koble fra batteripakken. Koble fra batteripakken ved å skyve til side låsen på baksiden, og ta av batteripakken fra behandlingsenheten.

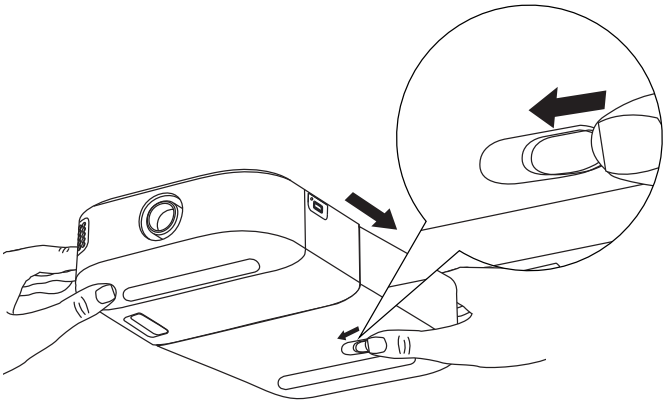

5. Skift batteripakkens endehette på behandlingsenheten.

8. Stell og vedlikehold

Vedlikehold av behandlingsenhet og batteripakke

Kontroller enheten og batteripakken annenhver uke for å se om det er behov for vedlikehold.

1. Sørg for at enheten og batteripakken er koblet fra alle strømuttak og -kilder for å unngå elektrisk støt. Fjern eventuelle kabler som er koblet til enheten eller batteripakken.
2. Tørk utsiden av enheten eller batteripakken med en klut som er lett fuktet med vann.
3. La enheten eller batteripakken tørke helt før den kobles til en strømkilde, batteripakke, enhet eller kabel.

Merk

Kontroller enheten, batteripakken og alle kretsdelene (filter, slange og maske) for skade, for eksempel sprekker, rifter eller ødelagte deler. Skift ut alle skadde deler.

Vedlikehold av gjenbrukbart filter

Ved normal bruk skal det gjenbrukbare filteret skylles **minst én gang annenhver uke**, og det skal skiftes ut etter **seks måneder**.

Det fine filteret til engangsbruk skal skiftes ut etter at det har vært brukt i 30 netter, eller før hvis det virker tilstoppet. **Det fine filteret skal IKKE skylles.**

Følg disse trinnene for å skylle det gjenbrukbare filteret:

1. Hvis enheten er i drift, skal du stanse luftflowen. Koble enheten fra strømkilden.
2. Ta filteret ut av enheten. Se delen **Montere og skifte filteret** i **kapittel 5**.
3. Ta deretter det gjenbrukbare filteret bort til vasken, snu det rundt (med flikene vendt ned), og la varmt springvann renne gjennom den hvite filtermassen slik at eventuelle urenheter blir skylt bort.
4. Rist filteret forsiktig slik at mest mulig vann blir fjernet.
5. **Vent til filteret har tørket helt før du monterer det igjen.** Skift ut filteret hvis det er skadet.
6. Sett inn filteret på nytt i filtertilgangsområdet på enheten. Se delen **Montere og skifte filteret** i **kapittel 5**.

Merknader

- Filtrene skal kun skiftes ut med filtre fra Philips Respironics.
- Skift ut det fine filteret til engangsbruk hvis det er skadet eller det har samlet seg smuss.

9. Feilsøking

Tips og råd

Enheten er utstyrt med et selvdiagnostisk verktøy kalt **Ytelseskontroll**. Dette verktøyet kan evaluere enheten for visse feil. Det lar deg også dele diagnostisk informasjon med leverandøren din. Bruk Ytelseskontroll når leverandøren ber deg om det.

I tabellen nedenfor angis noen av problemene du kan støte på ved bruk av enheten, samt mulige løsninger på disse problemene.

Kontakt kundeservice for å få hjelp hvis ingen av de følgende feilsøkingstipsene fungerer for deg.

Problem	Årsak	Tiltak
Ingenting skjer når du kobler enheten til strøm. Knappenes bakgrunnsbelysning virker ikke.	Det er ikke strøm ved uttaket, eller enheten er ikke tilkoblet uttaket.	• Hvis du bruker vekselstrøm: Kontroller uttaket, og sjekk at enheten er riktig tilkoblet og at det finnes strøm i uttaket. Kontroller at vekselstrømledningen er riktig tilkoblet til enhetens strøminngang. • Hvis du bruker batteripakken: Pass på at batteripakken er koblet til enheten på en sikker måte. Hvis batteripakken er blitt utsatt for ekstreme temperaturer, må den få kjøle seg ned eller varme seg opp til romtemperatur. Sjekk om batteripakken må lades opp eller byttes ut.
Luftflowen slår seg ikke på.	Det kan være et problem med viften.	• Forsikre deg om at enheten har tilstrekkelig strømforsyning. • Forsikre deg om at startskjermbildet vises på brukergrensesnittet. • Trykk på behandlingsknappen på toppen av enheten for å starte luftflowen. Hvis luftflowen ikke slås på, kan det være et problem med enheten.

Problem	Årsak	Tiltak
Enhetens display flimrer.	Enheten har falt i gulvet eller blitt håndtert uforsiktig, eller enheten er i et område med flere elektroniske enheter.	Koble enheten fra strøm. Forsyn enheten med strøm igjen. Hvis problemet vedvarer, skal du flytte enheten til et område borte fra elektronisk utstyr (som mobiltelefoner, trådløse telefoner, datamaskiner, tv-apparater, elektroniske spill, hårfønere osv.).
Rampefunksjonen fungerer ikke når du trykker på rampeknappen.	Leverandøren har ikke aktivert rampe for deg, eller behandlingstrykket er allerede stilt til minimumsinnstillingen.	• Hvis rampe ikke er aktivert for deg, kan du diskutere denne funksjonen med leverandøren din. • Hvis leverandøren har aktivert rampe, men funksjonen likevel ikke fungerer, skal du kontrollere trykkinnstillingen i Terapi-skjermbildet. Hvis behandlingstrykket er stilt til minimumsinnstillingen (4,0 cm H_2O), eller hvis starttrykket for rampe er det samme som behandlingstrykket, fungerer ikke rampefunksjonen. Kontroller at rampetidinnstillingen er >0.
Luftflowen er mye varmere enn vanlig.	Luftfiltrene kan være skitne. Det kan være at enheten brukes i direkte sollys eller i nærheten av et varmeapparat.	• Skyll eller skift ut luftfilteret. • Temperaturen på luften kan variere noe basert på romtemperaturen. • Forsikre deg om at enheten er tilstrekkelig ventilert. Hold enheten på god avstand fra sengetøy og gardiner som kan blokkere for luftflowen rundt enheten. • Sørg for at enheten holdes unna direkte sollys og varmeapparater.
Lufttrykket føles for høyt eller for lavt.	Slangetypeinnstillingen kan være feil.	Sørg for at slangetypeinnstillingen (12, 15 eller 22) stemmer overens med slangen som brukes (Philips Respironics slangetype 12, 15 eller 22 mm).

Problem	Årsak	Tiltak
Det kommer en lekkasje- eller pipelyd fra behandlingsenheten (ikke forbundet med maskelekkasje).	Behandlingsenhetens luftinntak kan være blokkert.	• Kontroller at behandlingsenhetens luftinntak ikke er blokkert, at filteret ikke har samlet smuss og at det er satt riktig inn. • Bekreft at enheten og slangen er riktig tilkoblet og ikke lekker.
Batteripakkens LED-lamper lyser ikke under lading.	Batteripakken kan ha blitt skadet.	Hvis batteripakken er fullstendig utladet, må du vente i noen minutter før LED-lampene begynner å lyse. Hvis LED-lampene fortsatt ikke lyser, må du bytte ut batteripakken. Hvis batteripakken er blitt utsatt for ekstreme temperaturer, må den få kjøle seg ned eller varme seg opp til romtemperatur.
Batteripakkens LED-lamper blinker raskt.	Batteripakken kan ha blitt skadet.	Hvis batteripakken er blitt utsatt for ekstreme temperaturer, må den få kjøle seg ned eller varme seg opp til romtemperatur. Koble batteripakken fra strømledningen, og koble deretter strømledningen til batteripakken. Hvis LED-lampen fortsetter å blinke raskt, må batteripakken skiftes.
“Behov for service” vises på displayet.	En enhetsfeil har oppstått og satt enheten i sikker modus.	Koble fra strømledningen. Koble til strømledningen igjen for å gjenopprette strømmen. Ta kontakt med leverandøren hvis alarmen fortsetter.

Kontakt kundeservice

Hvis du opplever problemer med dette utstyret eller trenger hjelp med konfigurasjon, bruk eller vedlikehold av enheten eller tilbehøret, kontakter du leverandøren. Hvis du har behov for å kontakte Philips Respironics direkte, kan du ringe Philips Respironics’ kundeserviceavdeling på +1-724-387-4000 eller +49 8152 93060. Du kan også benytte følgende adresser:

Respironics, Inc.

1001 Murry Ridge Lane

Murrysville, PA 15668

Respironics Deutschland

Gewerbestrasse 17

82211 Herrsching, Tyskland

10. Tilleggsmerknader

Reise med systemet

På reiser skal vesken (tilleggsutstyr) kun brukes som håndbagasje. Vesken vil ikke beskytte systemet hvis den sendes som innsjekket bagasje.

Av praktiske årsaker ved sikkerhetskontroller finnes det en merknad under enheten som erklærer at dette er medisinsk utstyr og egner seg til bruk på fly. Det kan være lurt å ta med denne håndboken for å hjelpe sikkerhetspersonellet med å forstå DreamStation Go-enheten.

Hvis du skal reise til et land som ikke har samme nettspenning som den du bruker nå, kan det være nødvendig med en annen strømledning eller en internasjonal strømadapter som gjør strømledningen kompatibel med stikkontakten i det aktuelle landet. Kontakt leverandøren for mer informasjon.

Flyreiser

Enheten er egnet for bruk på fly når den drives fra en vekselstrømkilde eller batteripakke.

Høydekompensasjon

Denne enheten kompenserer automatisk for høyder opptil 2286 meter. Ingen manuell justering er nødvendig.

Tilføre ekstra oksygen

Oksygen kan tilføres i pasientkretsen.

Merknader

- I instruksjonene for trykkventilen finner du fullstendig informasjon om oppsett.
- Når det brukes oksygen med dette systemet, må du slå på enheten før du slår på oksygenet. Slå av oksygenet før du slår av enheten. Dette vil forhindre oksygenoppsamling i enheten.
- Ikke koble enheten til en uregulert eller høytrykks-oksygenkilde.

Service

Enheten krever ikke rutinemessig service.

Ekstra merknader

Merknader:

- *Bluetooth*®-merket og -logoene er registrerte varemerker som tilhører Bluetooth SIG, Inc., og Philips Respironics' bruk av disse er under lisens. Andre varemerker og handelsnavn tilhører sine respektive eiere.
- DreamStation Go-behandlingsenheten kan overføre data mellom behandlingsenheten og en mobil enhet. Denne forbindelsen mellom behandlingsenheten og den mobile enheten er kryptert.
- Denne enheten inneholder en FCC-sertifisert *Bluetooth*-radiomodul (på hovedkortet).
- Bruk av uoriginalt tilbehør som ikke er godkjent av produsenten, kan være i strid med de lokale retningslinjene for RF-eksponering og bør unngås.
- Denne enheten samsvarer med del 15 i FCC-reglementet. Drift er underlagt følgende to forhold: (1) Denne enheten skal ikke forårsake skadelig interferens, og (2) denne enheten må akseptere mottatt interferens, inkludert interferens som kan forårsake uønsket drift. Dette utstyret har blitt testet og samsvarer med grensene for en digital enhet i klasse B, i tråd med del 15 i FCC-reglementet. Disse grensene er utformet for å gi tilstrekkelig beskyttelse mot skadelig interferens i boliginstallasjoner. Dette utstyret genererer, bruker og kan utstråle radiofrekvensenergi og kan, hvis det ikke installeres og brukes i henhold til instruksjonene, forårsake skadelig interferens med radiokommunikasjon. Men det er ingen garanti for at interferensen ikke vil oppstå i en bestemt installasjon. Hvis dette utstyret forårsaker skadelig interferens for radio, TV-mottak eller andre enheter, noe som kan fastslås ved å slå utstyret på og av, oppfordres brukeren til å prøve å rette opp interferensen med ett eller flere av følgende tiltak:

    Snu på eller flytt mottakerantennen (på radioen, TV-en eller en annen enhet).

    Øk avstanden mellom utstyret og mottakeren.

    Koble utstyret til en kontakt på en annen krets enn der mottakeren er tilkoblet.

    Be forhandleren av enheten om hjelp.

- Eventuelle endringer eller tilpasninger som gjøres på enheten som ikke er uttrykkelig godkjent av Respironics, kan frata brukeren retten til å bruke utstyret.

Respironics Inc. erklærer herved at dette radioutstyret i klasse 1 er i samsvar med direktiv 2014/53/EU. Fullstendig tekst i EU-samsvarserklæringen er tilgjengelig på følgende internettadresse: http://incenter.medical.philips.com/PMSPublic.

Spesifikasjoner

Miljø

Driftstemperatur	Enhet: 5 til 35 °C
	Batteripakke: 5 til 35 °C
Oppbevaringstemperatur	-20 til 60 °C
Relativ luftfuktighet (drift og oppbevaring)	15 til 95 % (ikke-kondenserende)
Atmosfærisk trykk:	Enhet: 101 til 77 kPa (0–2286 m)
	Batteripakke: 101 til 77 kPa (0–2286 m)

Fysiske spesifikasjoner

Mål	Enhet: 150,8 x 150,8 x 58,8 mm
	Batteripakke: 122 x 150,8 x 58,8 mm
Vekt	Enhet: Cirka 854 g
	Batteripakke: Cirka 696 g

Levetid

Forventet levetid for DreamStation Go-behandlingsenheten er 5 år.

Forventet levetid for batteripakken er 3 år.

Samsvar med standarder

Denne enheten er laget i samsvar med følgende standarder:

- IEC 60601-1 Generelle krav til grunnleggende sikkerhet og vesentlig ytelse for elektromedisinsk utstyr
- ISO 80601-2-70 Pustebehandlingsutstyr for søvnapné
- EN 60601-1-2 Elektromagnetisk kompatibilitet
- RTCA/DO-160G, avsnitt 21, kategori M; Utstråling av radiofrekvent energi

IEC 60601-1-klassifisering

Type beskyttelse mot elektrisk støt	Klasse II-utstyr / intern strømkilde
Grad av beskyttelse mot elektrisk støt	Pasientnær del av type BF
Grad av beskyttelse mot inntrengning av vann	Enhet: Dryppsikker, IP22 Første karakteristiske siffer – 2 – Beskyttelse mot inntrenging av faste fremmedlegemer ≥12,5 mm i diameter. Forklaring: Beskyttet mot tilgang til farlige deler ved hjelp av en finger, og beskyttet mot faste fremmedlegemer med en diameter på 12,5 mm eller større. Andre karakteristiske siffer – 2 – Beskyttelse mot inntrenging av vann som har skadelige effekter i dryppende tilstand (15° vippet). Forklaring: Beskyttet mot vertikalt fallende vanndråper når kabinettet vippes opptil 15°.
Driftsmodus	Kontinuerlig

Elektriske spesifikasjoner

Vekselstrømforbruk	100–240 V vekselstrøm, 50/60 Hz, 2,0–1,0 A
Sikringer	Det finnes ingen sikringer som skal skiftes ut av brukeren.
USB-ladeportutgang	5 VDC; 7,5 W (1,5 A)

Elektrisk for batteripakken

Driftstid	>8 timer
Område for utgangsspenning	18–24,6 VDC
Batteritype	Litiumion
Kapasitet	62 Wh
Område for inngangsspenning	100–240 V vekselstrøm, 50/60 Hz, 2,0–1,0 A
Utgangseffekt (maks. kontinuerlig)	50 W
Minimum livssyklus	≥70 % av nominell kapasitet etter 500 sykluser
Ladetid	<5 timer

Radiospesifikasjoner

Frekvensområde for drift	2402–2480 MHz
Maksimal utgangseffekt	<10 dBm
Modulering	GFSK, P/4 DQPSK, 8DQPSK

Inntaksportfiltre

Filter til gjenbruk	100 % polyester 88 % effektivt ved en størrelse på 7–10 mikrometer
Fint filter	Blandet syntetisk fiber 95 % effektivt ved en størrelse på 0,5–0,7 mikrometer

Erklærte dobbeltsifrede støyutslippsverdier (i samsvar med ISO 4871)

Slangestørrelse	Lydtrykksnivå (L)	Usikkerhet (K)	Lydeffektsnivå (L)	Usikkerhet (K)
12 (mm) slangetype	30,4 dB(A)	2 dB(A)	38,4 dB(A)	2 dB(A)
15 (mm) slangetype	29,9 dB(A)	2 dB(A)	37,9 dB(A)	2 dB(A)
22 (mm) slangetype	29,8 dB(A)	2 dB(A)	37,8 dB(A)	2 dB(A)

Merk

Verdier fastslått i henhold til støytestkoden gitt i ISO 80601-2-70:2015, ved bruk av grunnstandardene ISO 3744 og ISO 4871.

Trykknøyaktighet

Trykkinkrementer: 4,0–20,0 cm H_2O (i trinn på 0,5 cm H_2O)

Maksimal nøyaktighet for statisk trykk ifølge ISO 80601-2-70:2015:

Slangetype	Trykk	Nøyaktighet
12 (mm) slangetype	10 cm H_2O	±1,0 cm H_2O
15 (mm) slangetype og 22 (mm) slangetype	10 cm H_2O	±0,5 cm H_2O

Nøyaktighet for statisk trykk har en måleusikkerhet på 3,8 %

10. Tilleggsmerknader

Maksimal variasjon for dynamisk trykk ifølge ISO 80601-2-70:2015:

Slangetype	10 BPM	15 BPM	20 BPM
12 (mm) slangetype	±0,6 cm H_2O	±0,8 cm H_2O	±1,6 cm H_2O
15 (mm) slangetype og 22 (mm) slangetype	±0,7 cm H_2O	±0,7 cm H_2O	± 1,0 cm H_2O

Nøyaktighet for dynamisk trykk har en måleusikkerhet på 3,6 %

Maksimum flowhastighet (typisk)

Slangetype	Flow	Testtrykk (cm H_2O)				
		4,0	8,0	12,0	16,0	20,0
12 (mm) slangetype	Gjennomsnittlig flow ved pasientkoblingsporten (l/min)	90	119	112	106	99
15 (mm) slangetype	Gjennomsnittlig flow ved pasientkoblingsporten (l/min)	77	115	112	105	106
22 (mm) slangetype	Gjennomsnittlig flow ved pasientkoblingsporten (l/min)	80	121	127	121	109

Kassering

Elektrisk og elektronisk utstyr skal behandles som spesialavfall i henhold til EU-direktiv 2012/19/EU. Denne enheten skal kasseres i henhold til lokale forskrifter.

Informasjon om elektromagnetisk kompatibilitet (EMC)

Enheten din er utviklet for å oppfylle EMC-standarder gjennom hele levetiden uten ytterligere vedlikehold. Det finnes alltid en mulighet for at du flytter DreamStation Go-behandlingsenheten til et miljø med andre enheter som du ikke kjenner EMC-virkemåten til. Hvis du mener at enheten din påvirkes av at du har flyttet den nærmere en annen enhet, plasserer du enhetene lenger fra hverandre for å avhjelpe dette.

Trykk- og flownøyaktighet

DreamStation Go-behandlingsenheten er laget for å yte innenfor trykk- og flowhastighetsnøyaktighetene som er angitt i brukerhåndboken. Hvis du har mistanke om at trykk- og/eller flowhastighetsnøyaktigheten påvirkes av EMC-interferens, kobler du enheten fra strøm og flytter den til et annet område. Hvis ytelsen fortsatt påvirkes, skal du ta enheten ut av bruk og kontakte leverandøren.

Veiledning og produsenterklæring – Elektromagnetisk stråling – Denne enheten er beregnet til bruk i det elektromagnetiske miljøet som er angitt nedenfor. Brukeren av enheten skal forsikre seg om at den brukes i et slikt miljø.

Strålingstest	Samsvar	Elektromagnetisk miljø – veiledning
RF-stråling CISPR 11	Gruppe 1	Enheten bruker RF-energi kun til sin interne funksjon. Derfor er RF-strålingen svært lav, og det er ikke sannsynlig at den forstyrrer elektronisk utstyr i nærheten.
RF-stråling CISPR 11	Klasse B	Enheten egner seg til bruk i alle lokaler, inkludert boliger og lokaler som er direkte tilkoblet det offentlige lavspenningsstrømnettet.
Harmonisk utstråling IEC 61000-3-2	Klasse A	
Spenningsvariasjoner/ flimmerstråling IEC 61000-3-3	Samsvarer	
Utslipp av radiofrekvensenergi RTCA/DO-160G avsnitt 21	Kategori M	Denne enheten er egnet for bruk i passasjerkabinen om bord i kommersielle fly.

Veiledning og produsenterklæring – Elektromagnetisk immunitet – Denne enheten er beregnet til bruk i det elektromagnetiske miljøet som er angitt nedenfor. Brukeren av enheten skal forsikre seg om at den brukes i et slikt miljø.

Immunitetstest	IEC 60601-testnivå	Samsvarsnivå	Elektromagnetisk miljø – veiledning
Elektrostatisk utladning (ESD) IEC 61000-4-2	±8 kV kontakt ±15 kV luft	±8 kV kontakt ±15 kV luft	Gulv bør være av tre, betong eller keramiske fliser. Hvis gulvet er dekket med et syntetisk materiale, må den relative fuktigheten være minst 30 %.
Rask elektrisk transient/ spenningstopp IEC 61000-4-4	±2 kV for strømforsyningsledninger ±1 kV for inngangs-/ utgangsledninger	±2 kV for strømforsyningsnett ±1 kV for inngangs-/ utgangsledninger	Strømnettets kvalitet skal være som i et typisk hjemme- eller sykehusmiljø.
Spenningssvingning IEC 61000-4-5	±1 kV differensialmodus ±2 kV normalmodus	±1 kV differensialmodus ±2 kV for normalmodus	Strømnettets kvalitet skal være som i et typisk hjemme- eller sykehusmiljø.

Immunitetstest	IEC 60601-testnivå	Samsvarsnivå	Elektromagnetisk miljø – veiledning
Spenningsfall, korte avbrudd og spenningsvariasjoner på strømforsyningens inngangslinjer IEC 61000-4-11	<5 % U_T (>95 % fall i U_T) i 0,5 syklus i trinn på 45 grader <5 % U_T (>95 % fall i U_T) i 1 syklus 70 % U_T (30 % fall i U_T) i 0,5 sekunder <5 % U_T (>95 % fall i U_T) i 5 sekunder	<5 % U_T (>95 % fall i U_T) i 0,5 syklus i trinn på 45 grader <5 % U_T (>95 % fall i U_T) i 1 syklus 70 % U_T (30 % fall i U_T) i 0,5 sekunder <5 % U_T (>95 % fall i U_T) i 5 sekunder	Strømnettets kvalitet skal være som i et typisk hjemme- eller sykehusmiljø. Hvis brukeren av enheten krever kontinuerlig drift under strømavbrudd, anbefales det at enheten forsynes av en avbruddsfri strømforsyningsenhet eller et batteri.
Strømfrekvensens magnetfelt (50/60 Hz) IEC 61000-4-8	30 A/m	30 A/m	Strømfrekvensens magnetfelt skal være på nivåer som er normale i et typisk sykehus- eller hjemmemiljø.
MERK: U_T er nettspenningen før bruk av testnivået.			

Veiledning og produsenterklæring – Elektromagnetisk immunitet – Denne enheten er beregnet til bruk i det elektromagnetiske miljøet som er angitt nedenfor. Brukeren av enheten skal forsikre seg om at den brukes i et slikt miljø.

Immunitetstest	IEC 60601-testnivå	Samsvarsnivå	Elektromagnetisk miljø – veiledning
Ledet RF IEC 61000-4-6 Utstrålt RF IEC 61000-4-3	3 Vrms 150 kHz til 80 MHz 6 Vrms Amatørradio- og ISM-bånd mellom 150 kHz og 80 MHz 10 V/m 80 MHz til 2,7 GHz Spesielle telekom-munikasjonsbånd mellom 300 MHz og 5,6 GHz	3 Vrms 150 kHz til 80 MHz 6 Vrms Amatørradio- og ISM-bånd mellom 150 kHz og 80 MHz 10 V/m Opptil 28 V/m	Bærbart og mobilt RF-kommunikasjonsutstyr skal ikke brukes nærmere noen deler av enheten, inkludert kablene, enn den anbefalte avstanden på 30 cm. Interferens kan forekomme i nærheten av utstyr merket med følgende symbol:

Begrenset garanti

Respironics, Inc., et Philips-selskap, garanterer at systemet vil være fritt for defekter i materiale og utførelse og at det vil fungere i samsvar med produktspesifikasjonene fra den datoen det selges fra Respironics, Inc. i en periode på to (2) år for behandlingsenheten og en periode på ett (1) år for batteripakken (”garantiperioden”). Hvis produktet ikke viser seg å være i samsvar med denne begrensede garantien, vil Respironics, Inc. reparere eller erstatte, etter eget valg, det defekte materialet eller den defekte delen gitt at produktet returneres til Respironics, Inc. innenfor garantiperioden. Dette er det eneste og det eksklusive rettsmiddelet for brudd på denne begrensede garantien.

Denne garantien kan ikke overdras til andre og gjelder kun for produktets opprinnelige eier. Denne garantien dekker ikke skade som er forårsaket av uhell, misbruk, mishandling, endring, vanninntrenging, unnlatelse fra å bruke eller vedlikeholde produktet i henhold til betingelsene i produktets dokumentasjon, eller andre produktfeil som ikke er relatert til materiale eller utførelse. Vær oppmerksom på at skader som oppstår under returforsendelsen, ikke er dekket av denne garantien, så det anbefales at du, for din beskyttelse, returnerer produktet med forsikret post hvor forsikringen er forhåndsbetalt. Respironics, Inc. vil kun betale vanlige transportkostnader fra Respironics, Inc. til opprinnelig kjøper.

RESPIRONICS, INC. FRASIER SEG ALT ANSVAR FOR ØKONOMISK TAP OG TAP AV FORTJENESTE, INDIREKTE KOSTNADER ELLER INDIREKTE SKADER, FØLGESKADER, SPESIELLE SKADER ELLER TILFELDIGE SKADER SOM KAN HEVDES Å OPPSTÅ FRA SALG ELLER BRUK AV DETTE PRODUKTET. Enkelte land tillater ikke unntak eller begrensninger knyttet til tilfeldige skader eller følgeskader, og det kan derfor være at unntakene og begrensningene ovenfor ikke gjelder i ditt tilfelle.
DENNE GARANTIEN ER GITT I STEDET FOR ALLE ANDRE UTTRYKTE GARANTIER. I TILLEGG FRASKRIVES SPESIELT ENHVER UNDERFORSTÅTT GARANTI, INKLUDERT ENHVER GARANTI OM SALGBARHET ELLER EGNETHET TIL ET BESTEMT FORMÅL. Visse stater tillater ikke ekskludering eller begrensning av implisitte garantier, så det er mulig at ovenstående fraskrivelse ikke gjelder for deg.

Denne garantien gir deg visse juridiske rettigheter, og det kan også være du har andre rettigheter, som kan variere fra land til land.

For å få garantiservice går du til www.philips.com eller ringer +1-724-387-4000 eller +49-8152-93060 for hjelp.

REF 1135691

Respironics Inc.
1001 Murry Ridge Lane
Murrysville, PA 15668 USA

Respironics Deutschland GmbH & Co. KG
Gewerbestrasse 17
82211 Herrsching, Tyskland
EC REP

CE
0123

1135691 R01
LZ 8/31/2017
Norwegian